、

ICS

DB43

湖　南　省　地　方　标　准

DB43/　.2—2020

地理标志产品 武冈卤铜鹅
第 2 部分：武冈铜鹅饲养技术规程

Products of geographical indication-WuGang lutong-goose

Part 2：Technical specification for WuGang tong-goose feeding

（送审稿）

2020-03-**发布　　2020-**-**实施

湖南省市场监督管理局　　发布

目　　次

前言…… III
引言…… IV
1 范围…… 1
2 规范性引用文件…… 1
3 术语和定义…… 1
3.1 武冈铜鹅特征…… 1
3.2 全进全出制…… 1
3.3 废弃物…… 1
3.4 动物疫病…… 1
3.5 净道…… 1
3.6 污道…… 1
4 鹅场环境与建设…… 1
4.1 选址…… 1
4.2 鹅舍建筑…… 2
4.3 建筑布局…… 2
5 引种…… 2
6 饲养管理…… 2
6.1 饲养员…… 2
6.2 饲养方式…… 2
6.3 饲养密度…… 3
6.4 温度…… 3
6.5 湿度…… 3
6.6 通风与换气…… 3
6.7 饲喂方法…… 3
6.8 饲料和饲料添加剂…… 4
6.9 分群与隔离…… 4
6.10 垫料管理…… 4
6.11 光照…… 4
6.12 出笼…… 4
7 卫生与防疫…… 4
7.1 消毒…… 4
7.2 免疫…… 5
8 兽药使用…… 5

9 疫病监测…… 5
10 疫病控制和扑杀…… 5
11 检疫…… 6
12 病、死鹅处理…… 6
13 粪（尿）及垫料处理…… 6
14 档案管理…… 6
附录 A （规范性附录） 鹅场常用消毒剂及用法…… 7
附录 B （规范性附录） 鹅生产档案…… 8
附录 C（规范性附录） 鹅免疫档案…… 9
附录 D（规范性附录） 鹅检疫和疫病防治档案…… 10
附录 E（规范性附录） 家系资料统计表…… 11

前　言

本标准为推荐性。

DB43/T　　武冈卤铜鹅由两个部分构成：

——第1部分：产品质量要求

——第2部分：武冈铜鹅饲养技术规程

本部分为DB43/T　　第2部分。

本部分的附录A、附录B、附录C、附录D、附录E均为规范性附录。

本部分由武冈市特色产业开发办公室提出。

本部分由湖南省地理标志标准化技术委员会归口。

本部分起草单位：武冈市特色产业开发办公室、湖南省食品质量安全技术协会、湖南省食品质量监督检验研究院、湖南爱华鹅业有限公司、湖南伟业动物营养集团

本部分主要起草人：林立东、代泳波、唐小兰、达代又、黄欢、邓爱华、曹章元

引言

武冈，素有“铜鹅之乡”的美誉。明代，武冈铜鹅就钦定为朝庭贡品。

距离武冈市区城北 2.5 公里的（原新东乡）现头堂乡境内的同保山上，有春秋越国上将军范蠡之女隐身的古仙院（又名仙人庵）、元至正二十八年（1368 年）武冈路总管柳不华屯军的元帅岩、明神宗监察御史曹一夔的读书处。自然景观有伏流洄动、发声如铃、铎、钟、磬的九音岩和泉涌如溪、深不可测、盘曲石笋莽林之间的没底江。一日，仙人庵内僧人外出化缘，途遇几只天鹅在野外嬉戏觅食，便将其捕回庵内，驯养于没底江畔，经过数年和数代的驯服饲养成为家鹅。随着数量的增多，僧人赠给附近农户饲养，群体不断扩大，形成独具特色的禽类品种，因其喙、蹠、蹼呈橙黄色似黄铜或青铜，鸣叫声宏亮似击打铜锣，又因其与同宝山有缘，是以称之为铜鹅。

武冈铜鹅在我市具有悠久的养殖历史，据 1876 年由黄维瓒知州创修、潘清（补同知武冈州知州）主修，邓绎总纂的《武冈州志》刻本卷之二十二《贡赋志》四十一记载:唐书武冈贡畜禽鸡、鸭、鹅、鸽，兽之属则有虎、獐、鹿、兔、豹、猴、狼、狸、白鼻狸。在唐朝的史书中就有养殖鹅的记载，鹅已成为武冈地方政府向朝廷进贡的主要畜禽。清光绪三十三年（公元 1907 年）张德昌编纂《武冈州乡土志》载：鸡、鹅、鸽、鸭可供食品。自唐朝以来，就形成养殖铜鹅的习俗，至明朝嘉靖年间最为盛行，嘉靖帝对武冈铜鹅肉质鲜美赞誉有嘉，御赐为“世之名鹅”。1986—1995 年编修的《武冈县志》记载：明代嘉靖年间，本县农家开始饲养铜鹅。沿袭历朝历代，在一个时期内，武冈民间养鹅成风，随处可见。因此，上世纪 70 年代被国家外贸部门定为对外出口产品，远销东南亚各国，畅销港澳市场。

地理标志产品 武冈卤铜鹅 第 2 部分：饲养技术规程

1 范围

本部分规定了地理标志产品 武冈铜鹅的原料武冈铜鹅饲养的术语和定义、鹅场环境与建设、引种、饲养管理、卫生与防疫、兽药使用、疫病监测、疫病控制和扑杀、检疫病死鹅处理、粪尿及垫料处理、档案管理等要求。

本部分适用于地理标志产品 武冈铜鹅的原料武冈铜鹅饲养。

2 规范性引用文件

下列文件中的条款，通过本标准的引用而成为本标准的条款。凡是注日期的引用文件，其随后所有的修改单(不包括勘误的内容)或修订版均不适用于本标准。然而，鼓励根据本标准达成协议的各方研究是否可使用这些文件的最新版本。凡是不注日期的引用文件，其最新版本适用于本标准。

GB 3095　　环境空气质量标准

GB 14930.2　　食品安全国家标准 消毒剂

GB/T 16569　　畜禽产品消毒规范

NY/T 388　　畜禽场环境质量标准

NY 5027　　无公害食品　畜禽饮用水水质

NY 5030　　无公害食品　畜禽饲养兽药使用准则

NY 5032　　无公害食品　畜禽饮料和饲料添加剂使用准则

《中华人民共和国动物防疫法》

《中华人民共和国兽药药典》

《中华人民共和国兽药规范》

《兽药质量标准》

《进口兽药质量标准》

3 术语和定义

下列术语和定义适用于本标准.

3.1 武冈铜鹅特征

武冈铜鹅为武冈本地产纯种武冈铜鹅或武冈铜鹅与莱茵鹅杂交一代。外貌清秀，体态呈椭圆形、喙长、虹彩黄褐色。颈较细长，稍呈弓形，后躯发达。产蛋期母鹅腹下单褶或双褶，垂皮明显。根据外形分为黄铜鹅与青铜鹅两大类型：羽毛全白，喙橘黄色，跖、蹼、趾橙黄色，似黄铜，称黄铜型，约占67%；颈羽、翼羽、尾羽灰褐色，腹下乳白色，喙与眼睑连接处有线状的白环，胫、喙、蹼青灰色，似青铜，趾黑色，称青铜型，约占33%。

3.2 全进全出制

指同一鹅场一栋或几栋鹅舍饲养同一批次的鹅，同时进场同时出场的管理制度。

3.3 废弃物

在饲养过程中产生的废物，主要包括垫料、鹅粪（尿）、死鹅等。

3.4 动物疫病

动物传染病和寄生虫病。

3.5 净道

运送饲料、人员进出和场内鹅群周转的道路。

3.6 污道

废弃物、商品鹅、蛋及淘汰鹅出场的道路。

4 鹅场环境与建设

4.1 选址

4.1.1 鹅场周围 3 千米内无重大污染源。

4.1.2 地势高燥、背风向阳、地下水位较低。

4.1.3 土质松软、透水性强。

4.1.4 水源充足，水质符合 NY5027 的要求。

4.1.5 饲草资源充足。

4.1.6 鹅场应建在交通方便的地方，但应离交通要道、村镇、工厂 1km 以上，离一般交通道路 0.5km 以上。

4.1.7 鹅场自然环境清静，有树木荫蔽，应符合 NY/T 388 和 GB 3095 的要求

4.2 鹅舍建筑

4.2.1 建筑应坐北朝南。

4.2.2 建筑形式

采用敞棚式或半开放式，檐高距地平面(2.0～2.5)m。育雏舍应吊顶。

4.2.3 建筑结构

鹅舍可采用砖混结构或轻钢结构，棚舍立柱可采用钢管支柱。每栋鹅舍长度根据养鹅数量而定，两栋鹅舍间距不少于 15m。

4.2.4 内部设施

4.2.4.1 地基与地面

地基结实，舍内地面高出舍外，防潮、平坦，易于清刷消毒。

4.2.4.2 门窗

大门设在鹅舍的南面中间，东西两头开侧门。育雏舍的南北墙开窗户，南窗宽大，离地 80cm，北窗小，约为南窗面积的三分之二，离地 90cm。

4.2.4.3 鹅场入口处及每栋鹅舍净道入口端设消毒池，池深(10～15)cm。

4.3 建筑布局

4.3.1 鹅场净道和污道要分开互不交叉。

4.3.2 鹅场周围要有高 2.0m 以上的围墙，或设置防疫沟与外界隔离，并设绿化隔离带。

4.3.3 鹅场应设流动水池，水深(0.8～1)m。

4.3.4 鹅场生产区与生活区、办公区要分开。

4.3.5 雏鹅、成年鹅分开饲养。雏鹅舍应处上风向，成鹅舍处下风向。

4.3.6 鹅场应有防鸟、防鼠设施。

5 引种

5.1 雏鹅应来自省级以上畜牧行政主管部门验收合格发证的武冈铜鹅原种场或县级以上畜牧行政主管部门发证许可生产经营的武冈铜鹅专业孵化厂（场）。

5.2　种鹅不得携带禽流感、小鹅瘟、雏白痢、禽白血病和败血霉形体病等传染病。
5.3　种母鹅在产蛋前一个月注射禽流感、小鹅瘟、禽霍乱、副粘病毒病等疫苗。
5.4　出壳雏鹅体重在 94g 以上。
5.5　供种方必须提供免疫记录、引种证明、免疫证和检疫合格证，用做种鹅的须提供系谱档案。

6　饲养管理

6.1　饲养员

6.1.1　饲养员应定期进行健康检查，传染病患者特别是人畜共患传染病者不得从事养殖工作。
6.1.2　每栋鹅舍的饲养人员要在严格分区的情况下相应固定，不允许饲养人员串换岗。
6.1.3　饲养员应具备适应本岗位的技术水平。

6.2　饲养方式

6.2.1　雏鹅阶段一般采用舍内地面垫料平养或网上平养。
6.2.2　雏鹅冬春季舍内育雏至 28d 脱温，初夏和秋末，7d 后脱温，自然放牧。
6.2.3　放牧应在水草丰盛和水源无污染的地方。
6.2.4　种鹅的公母比例 1:4-5。

6.3　饲养密度

不同阶段饲养密度见表 1。

表 1　不同阶段饲养密度

日　龄	适宜密度(羽/m^2)
雏鹅（1～28）	15～10
中鹅（29～56）	9～7
大鹅（57～出笼）	6～4

6.4　温度

各阶段的适宜温度见表 2。

表 2　各阶段的适宜温度

日龄	1～2	3～4	5～6	7～8	9～10	11~14	15~21	22~28	29 以上
适宜温度(℃)	32～30	29	28	27	26	25	22	20	25～15
注：以上温度为育雏舍内温度，1 日龄雏鹅舍内温度要求 32℃，伞下温度 35℃，以后每天下降 0.5℃至脱温。									

6.5　湿度

各阶段适宜的相对湿度见表 3。

表 3　各阶段适宜的相对湿度

鹅龄(周龄)	1	2	3	4 以上
适宜湿度(%)	70～65	64～60	59～55	自然湿度

6.6　通风与换气

6.6.1　鹅舍内应尽量保持空气新鲜，空气质量应符合 NY/T 388 的要求。
6.6.2　鹅舍内空气中灰尘控制在 4mg/m^3 以下，微生物数量应控制在 25 万个/m^3 以下。

6.7 饲喂方法

6.7.1 雏鹅出壳后 12h 左右喂水，(24～36)h 开食。水中可添加 5%葡萄糖和禽用多维。

6.7.2 日常饲喂

宜少量多餐，各阶段日常饲喂方法见表 4。**表 4 各阶段日常饲喂方法**

日 龄	1～3	4～10	11～20	21～30	31～50	51～出售
白天饲喂次数	7～8	5～6	4～5	3～4	以青料放牧为主，补料为辅。每昼夜喂(5～6)次	适当补精料。每昼夜喂(3～4)次
夜间饲喂次数	1～2	1～2	1～2	1		

6.8 饲料和饲料添加剂

6.8.1 鹅饲料应符合 NY5037 的规定，各阶段饲料营养要求见表 5

表 5 各阶段饲料营养要求

鹅 龄 (日龄)	营 养 成 分		
	粗蛋白（%）	钙（%）	有效磷（%）
1～28	20.00	0.82	0.36
29～56	18.00	0.89	0.40
57 以上	16.00	0.85	0.42
育成鹅	13.00	0.85	0.43
种 鹅	15.50	2.24	0.37

6.8.2 饲料添加剂使用应符合 NY5037 的要求。

6.8.3 允许使用的饲料添加剂按附录 A 的要求执行。

6.8.4 不能使用过期、霉变、腐败、生虫和被污染的饲料。

6.8.5 饲料应存放在相对干燥、通风、防鼠害房间内的垫板或架上。

6.9 分群与隔离

6.9.1 将育雏室分为若干小间，每小间养鹅(50～60)羽，或分若干网格，每格 10 羽。

6.9.2 发现身体瘦弱、行动迟缓、食欲不振、排粪异常的雏鹅，应立即隔离饲养和治疗。

6.10 垫料管理

垫料（锯木屑、谷壳或切短的稻草等）要求干燥、松软、不霉变、无污染，使用前应熏蒸消毒，厚度(3～6)cm，并适时更换。

6.11 光照

(1～2)日龄 24h。

(3～7)日龄(23～20)h。

8 日龄后自然光照。

6.12 出笼

出笼前 6h 停喂饲料，但不停水。如需长途运输的，加喂电解质、葡萄糖制剂等，以防应激反应。

7 卫生与防疫

7.1 消毒

所用消毒剂应符合 GB 14930.2 的规定。鹅场常用消毒剂及用法按附录 A 的要求执行。

7.1.1 环境消毒

鹅场周围环境每（2～3）周用 2%氢氧化钠（俗称烧碱）溶液喷雾或撒生石灰消毒 1 次，鹅场周围及场内污水池、排粪坑、下水道出口，每 1 至 2 个月用漂白粉消毒 1 次。

7.1.2 人员消毒

人员进入生产区要经过更衣、换鞋、戴帽和紫外线消毒或喷淋消毒。

7.1.3 鹅舍消毒

转群前将鹅舍彻底清扫干净，用消毒液全面喷洒后关闭门窗，用清水冲洗干净，再开门窗（8～10）h 再进鹅。每批鹅出售后，鹅舍清洗消毒后空舍期不少于 14d。

7.1.4 用具消毒

定期对饮水、喂料设备进行消毒。先用 0.1%新洁尔灭或 0.2%、0.5%过氧乙酸消毒后，在密闭的室内按 1m^{3}空间用 42ml 福尔马林加 21g 高锰酸钾熏蒸消毒 30min 以上。

7.1.5 带鹅消毒

定期进行带鹅喷雾消毒。常用的消毒药有 0.2%、0.5%过氧乙酸、0.1%新洁尔灭、0.1%的次氯酸钠等。

7.1.6 车辆消毒

进出鹅场的车辆须经过消毒池，并用复合酚等消毒液喷雾消毒。

7.2 免疫

按表 7 免疫程序进行免疫。

表 7 免 疫 程 序

免疫(日龄)	疫　苗	免疫方法
7～15	禽流感	第一次肌肉注射 0.3ml
30	禽流感	第二次强化肌肉注射 0.5ml
50～70	禽霍乱	肌肉注射
母鹅产蛋前 20d	副粘病毒	肌肉注射
母鹅产蛋前 30d	小鹅瘟	肌肉注射
种鹅	禽流感、禽霍乱	每年 2 次肌肉注射

8 兽药使用

兽药使用除符合 NY 5030 的要求外，还应遵守以下要求。

8.1 在兽医指导下使用治疗药和预防药，在使用中应注意以下几点：

a）治疗药物需凭兽医处方购买，并在兽医指导下使用；

b）抗球虫药轮换使用。

8.2 屠宰前停止用药，休药期按各类药物的休药期规定执行。

8.3 生产阶段发生疾病时，在兽医指导下使用药物。

8.4 禁止使用未经国家畜牧兽医行政管理部门批准的药物。

8.5 禁止在饲料中直接长期添加药物。

9 疫病监测

9.1　鹅场应依照《中华人民共和国动物防疫法》及其配套法规的要求，结合当地实际情况制定疫病监测方案。
9.2　鹅场常规监测的疫病包括小鹅瘟、禽流感、传染性支气管炎、副粘病毒病等。
9.3　鹅场要定期或不定期进行疫病监测，并将结果报告当地畜牧兽医行政主管部门。

10　疫病控制和扑杀

发生疫病或疑似疫病时，兽医人员应及时进行诊断，并尽快报告当地畜牧兽医行政主管部门，依据《中华人民共和国动物防疫法》及其配套的法规要求及时采取措施，全场按 GB/T16569 的要求进行处置。

11　检疫

鹅出售前应进行产地检疫，检疫合格的方可出售。

12　病、死鹅处理

12.1　传染病致死及因病扑杀的鹅按规定进行处置。
12.2　不得出售病、死鹅及其产品。
12.3　有救治价值的病鹅应隔离治疗、饲养。

13　粪（尿）及垫料处理

13.1　堆积生物热处理法

从鹅舍清理出的鹅粪堆积，用泥浆封闭发酵，夏秋季（10～20）d，冬春季（50～60）d。

13.2　鹅粪干燥处理法

将鹅粪在 35℃以上自然干燥。

14　档案管理

14.1　要建立完整的档案管理制度，档案记录要求准确、可靠、完整，保存期 2 年以上，种鹅档案长期保存。
14.2　常见档案包括生产档案(见附录 B)、免疫档案(见附录 C)、检疫和疫病防治档案(见附录 D)、种鹅系谱档案(见图 1)

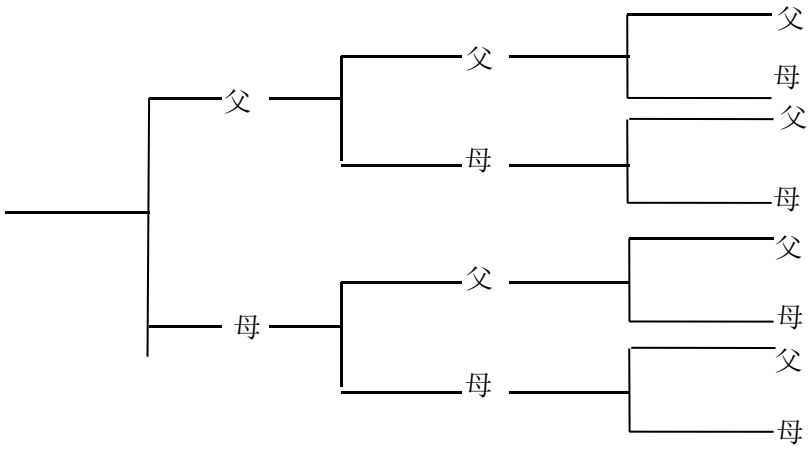

图 1　种鹅系谱

14.3　种鹅管理档案见附录 E。

附录 A
(规范性附录)
鹅场常用消毒剂及用法

鹅场常用消毒剂及用法如表 A.1 所示。

表 A.1　鹅场常用消毒剂及用法

药　名	作　用	用　法	浓　度	注意事项
复合酚（菌毒敌、毒菌净、农乐、畜禽乐）	对各种致病性细菌、霉菌、病毒、寄生虫卵均能杀灭。	常用于喷洒、清刷鹅舍地面、墙壁、笼具、饲饮用具等。	(0.3~ 1)%溶液。	忌与碱性物质和其它消毒药合用，不用于带鹅消毒。
农福（农富）	同上	适于鹅舍地面、墙壁、屋顶、器具的喷雾、喷洒或浸泡清洗消毒。	(1~3)%溶液。	同上。
过氧乙酸	能杀灭细菌繁殖体、芽孢、真菌和病毒，是高效、速效、广谱消毒剂。	1）饮水消毒； 2）浸泡消毒； 3）带鹅喷雾消毒； 4）喷洒鹅舍地面墙壁； 5）空气熏蒸消毒。	1）0.1%溶液； 2）(0.04~0.2)%； 3）0.3%； 4）0.5%； 5）(4~5)%。	不宜用于金属物品，熏蒸消毒室内温度在15℃以上，湿度(60~80%)为好。
生石灰（氯化钙）	对多数繁殖体有杀灭作用。但对细菌芽孢和某些细菌（如结核杆菌）效果较差。	常用于粉刷墙壁、屋楔、地面、生产区门口和病鹅、粪便排泄物消毒。	(10~20)%乳剂。	应现配现用，不宜久置。
烧碱（氢氧化钠、苛性钠）	对细菌繁殖体、芽孢和病毒均有较大杀灭力。	用于冲洗地面、饮水器等，适于鹅场大面积消毒或对污染鹅场突击性消毒。	(1~3)%乳剂。	浓度高时腐蚀性强，铁沾渍皮肤衣物及金属器材，不能用于带鹅消毒。
漂白粉（氯石灰）	能杀灭各种细菌繁殖体、芽孢、真菌和病毒，还能消除腐败臭味。	用于喷洒地面、墙壁、浸泡清洗器具及饮水消毒。	(5~10)%乳剂、(1~3)%溶液、（6~10）g/m^{3}水。	在碱性环境消毒力弱，勿用于衣物及金属物品，宜现配现用。
福尔马林(40%甲醛溶液)	能杀灭细菌繁殖体、芽孢、真菌和病毒。	浸泡器械、器具、熏蒸消毒、喷洒消毒。	2%、（3~5）%。	不能用于带鹅消毒。
高锰酸钾（灰锰氧）	具有抗菌除臭作用。	熏蒸消毒、饮水消毒、浸泡、洗刷用具。	与甲醛配合、0.1%溶液、(2~5)%。	高浓度有腐蚀作用，遇氨水、甘油、酒精易失效。
聚乙烯酮碘	对细菌、病毒均有杀灭作用。	喷洒地面、墙壁，浸泡、清洗用具、局部皮肤消毒。	0.5%溶液、0.75%溶液。	
威力碘（络合碘溶液）	对各种细菌繁殖体、芽孢和病毒均有效。	带鹅喷雾消毒、饮水消毒、浸泡种蛋、清洗器具、孵化器。	1:40~200、1:200~400、1:200、1:100。	
抗毒威（含氯广潜消毒剂）	对多数细菌和病毒均有杀灭作用。	喷洒浸泡消毒、拌料消毒、饮水消毒。	1:400、1:1000、1:5000。	在接种疫苗菌苗前后两天不宜拌料和饮水。
新洁尔灭（溴苯烷铵、苯扎溴铵）	能杀灭多种细菌，有去污作用。但对病毒、霉菌及真菌芽孢作用弱。	浸泡器具、清洗饲养人员手臂、喷洒、喷雾。	0.1%、(0.1~2)%溶液。	不宜与肥皂、碘化钾等混用，消毒金属器械需加防锈剂。
雅好生（新型广谱消毒剂）	对病毒、细菌均有杀灭作用。	鹅舍地面、墙壁、饲饮器具喷洒或浸泡消毒。	(12.5~25)ml/L。	
百毒杀	对多种细菌、病毒、真菌均有杀灭作用。	饮水消毒、带鹅消毒、笼、器具消毒。	(150~500)mg/L、(150~250)mg/L、(25~100)mg/L。	正常时用低限，传染病发生时用高限。

附录 B

(规范性附录)

鹅生产档案

鹅生产档案如表 B 所示。

表 B.1　鹅生产档案

接雏日期_____、来源_____、入舍鹅数_____羽、

栋号_____、周龄_____、日期_____月_____日 — _____月_____日，本周入舍数_____羽。

日期	日存笼数（羽）	死亡鹅数（羽）	淘汰鹅数（羽）	死淘总数（羽）	死淘率（%）	耗料（kg）	羽日耗料（g）	室温（℃）	光照（h）	周末体重（g）
小计										

登记人：　　登记日期：　　负责人：

附录 C

(规范性附录)

鹅免疫档案

鹅免疫档案如表 C 所示。

表 C　鹅免疫档案

接雏日期_____　　来　源_____　　入舍鹅数_____羽

时间(月/日)	栋号	日龄	疫苗名称	规格	生产厂家	产品批号	生产时间(月/日)	进货来源	进货时间(月/日)	用量(mg·ml)	使用方法
小计											

登记人：　　登记日期：　　负责人：

附录 D

(规范性附录)

鹅检疫和疫病防治档案

鹅检疫和疫病防治档案如表 D 所示。

表 D　鹅检疫和疫病防治档案

接雏日期_____　　来　源_____　　入舍鹅数_____

羽

检疫时间(月/日)	检疫项目	检疫方法	检疫结果	发病时间(月/日)	症状	预防或治疗用药经过	药物使用方法及剂量(mg·ml)	治疗时间(月/日)	疗程	所用药物的商品名称及主要成份	治疗效果

登记人：　　登记日期：　　负责人：

附录 E

(规范性附录)

家系资料统计表

家系资料统计表如表 E.1 所示。

表 E.1　家系资料统计表

间号_____　　公鹅号_____　　出壳日期_____年_____月_____日

母号	子代平均体重(g)				育成率(%)	女儿数	达50%产蛋率日龄	入舍母鹅平均产蛋量(kg)		平均蛋重（g）		产蛋期死亡率(%)	蛋壳颜色
	日　　龄							日　龄		日　龄			
								300	500	300	500		

注：日龄指记载 300、500 龄两个时限生产性能。下同。

登记人：　　登记时间：

表 E.2 所示的是公鹅卡片。

表 E.2　公鹅卡片

脚号_____　父号_____　体重_____　受精率_____　孵出日期_____年_____月____日

翅号_____　母号_____　体重_____　产蛋率_____蛋重_____　受精率_____　除籍原因及日期_____

体重（kg）		体尺（cm）					精液品质				半同胞生产性能						全同胞生产性能					
300日龄	500日龄	体长	胸深	胸宽	胸骨长	胫长	密度	活力	颜色	采精量（ml）	开产			日龄			开产			日龄		
											日龄（d）	体重（kg）	蛋重（g）	体重（kg）	蛋重（g）	蛋量（枚）	日龄（d）	体重（kg）	蛋重（g）	体重（kg）	蛋重（g）	蛋量（枚）

表 E.3 所示的是繁殖与后裔成绩。

表 E.3　繁殖与后裔成绩

与配母鹅平均性能					孵化成绩				生产性能													
羽数	开产日龄（d）	日龄			入孵蛋数（枚）	受精率（%）	受精蛋孵化率（%）	入孵蛋孵化率（%）	生活力						开产			日龄			评比结果	
		体重（kg）	蛋重（g）	产蛋量（枚）					育雏数（羽）	140日龄		入舍母鹅数（羽）	500日龄		日龄（d）	体重（kg）	蛋重（g）	体重（kg）	蛋重（g）	蛋量（枚）	300日龄	500日龄
										成活数（羽）	育成率（率）		成活数（羽）	育成率（%）								

表 E. 4 所示的是母鹅卡片。

表 E.4　母鹅卡片

脚号_____			父号_____			孵出日期_____年_____月____日					
翅号_____			母号_____			除籍原因及日期_____					
开产日龄			300 日龄			500 日龄			停产日龄		
蛋量（枚）	蛋重（g）	体重（kg）	蛋量（枚）	蛋重（g）	体重（kg）	蛋量（枚）	蛋重（g）	体重（kg）	蛋量（枚）	蛋重（g）	体重（kg）

表 E. 5 所示的是孵化及后裔成绩。

表 E.5　孵化及后裔成绩

与配公鹅号	本身孵化成绩					后代生活力						女儿开产			女儿　日龄		
	入孵蛋数（枚）	受精率（%）	孵化率（%）			育雏数（羽）	140 日龄		测定鹅数（羽）	140 日龄~500 日龄		日龄（d）	体重（kg）	蛋重（%）	蛋量（枚）	蛋重（g）	体重（kg）
			受精蛋（枚）	出雏数（羽）	孵化率（%）		成活数（羽）	成活率（%）		存活数（羽）	存活率（%）						