ICS 91.010.30
CCS P30

辽宁省地方标准 **DB21**

DB21/T XXXX - 2023

装配式建筑工程技术资料编制规程

Specification for prefabricated building document compiling and filing

2023－XX－XX 发布 2023－XX－XX 实施

辽宁省住房和城乡建设厅
辽宁省市场监督管理局 联合发布

辽宁省地方标准

装配式建筑工程技术资料编制规程

Specification for prefabricated building document compiling and filing

DB21/T XXXX－2023

主编部门：辽宁省建设事业指导服务中心
批准部门：辽宁省住房和城乡建设厅
实施日期：2023 年 XX 月 XX 日

华中科技大学出版社
2023 沈 阳

辽宁省住房和城乡建设厅

辽住建科〔2023〕XX 号

辽宁省住房和城乡建设厅关于发布辽宁省地方标准《装配式建筑工程技术资料编制规程》的公告

由辽宁省建设事业指导服务中心会同有关单位制定的《装配式建筑工程技术资料编制规程》，业经审定，批准为辽宁省地方标准，编号为 DB21/T XXXX-2023，现予以发布，自 2023 年 XX 月 XX 日起实施。

本规程由辽宁省住房和城乡建设厅负责管理，辽宁省建设事业指导服务中心负责解释。

辽宁省住房和城乡建设厅

2023 年 XX 月 XX 日

前　言

本规程是根据辽宁省住房和城乡建设厅《关于印发2022年辽宁省工程建设地方标准编制/修订计划的通知》（辽住建科﹙2022﹚11号）的要求，由辽宁省建设事业指导服务中心等单位编制而成。编制组在编制过程中，开展了专题研究，进行了广泛的调查分析，认真总结了辽宁省装配式结构建筑工程文件编制过程遇到的问题，并广泛征求有关科研、教学、档案管理、监理、施工、质监、检测等单位的意见，反复讨论、修改，最后经审查定稿。

本规程共分8章和7个附录，主要技术内容包括：总则、术语、基本规定、建筑工程文件归档范围、编制方法与组卷要求、建筑工程文件的归档、建筑工程档案的验收与移交、建筑工程电子档案管理等。

本规程编制的主要技术内容是：

1　基本规定内容；

2　按国家现行标准，列出了装配式建筑工程归档文件名称及范围；

3　给出了电子文件的归档格式及电子文件的存储媒介；

4　给出了装配式建筑结构工程关于立卷流程的要求；

5　给出了装配式建筑结构工程电子文件的归档要求；

本规程由辽宁省住房和城乡建设厅归口管理，由辽宁省建设事业指导服务中心负责具体技术内容的解释。本规程发布实施后，任何单位和个人如有意见或建议，均可以通过来电、来函等方式进行反馈，我们将及时答复并认真处理，根据实际情况进行评估及复审（归口管理部门：辽宁省住房和城乡建设厅，通讯地址：沈阳市和平区太原街2号，邮编110001，联系电话：024-23447652。标准起草单位：辽宁省建设事业指导服务中心，通讯地址：沈阳市皇姑区嫩江街38号，邮编110032，联系电话：024-85630095）。

主编单位：辽宁省建设事业指导服务中心

参编单位：沈阳建筑大学

沈阳市城市建设档案馆

北京筑业志远软件开发有限公司

辽宁省建设科学研究院

辽宁省城乡建设集团

沈阳市城乡建设事务服务中心

主要起草人：

主要审查人：

目　录

1　总则 1
2　术语 2
3　基本规定 4
4　装配式建筑工程技术资料编制范围 5
5　编制方法与组卷要求 11
　5.1　装配式建筑工程文件的质量要求 11
　5.2　立卷的流程、原则和方法 12
　5.3　卷内文件的排序 13
　5.4　案卷编目 13
　5.5　案卷装订与装具 15
　5.6　案卷目录编制 15
6　装配式建筑工程文件的归档 16
7　建筑工程档案的验收与移交 17
8　建筑工程电子档案管理 18
附录 A　向城建档案馆归档的工程准备阶段文件内容、组卷表及附表 19
　A.1　工程准备阶段文件内容和组卷表 19
　A.2　工程准备阶段文件附表 21
附录 B　向城建档案馆归档的监理文件内容、组卷表及附表 31
　B.1　监理文件内容和组卷表 31
　B.2　监理文件附表 32
附录 C　向城建档案馆归档的施工文件内容、组卷表及附表 39
　C.1　建筑与结构工程施工文件内容和组卷表 39
　C.2　建筑与结构工程施工文件附表 41
附录 D　竣工图的绘制及折叠 22
　D.1　竣工图的绘制 22
　D.2　竣工图的折叠 25
附录 E　工程竣工验收文件附表 30
附录 F　立卷要求 32
　F.1　卷内目录式样 32
　F.2　卷内备考表式样 33
　F.3　案卷封面式样 34
　F.4　案卷脊背式样 35
本标准用词说明 36
引用标准名录 37

Contents

1 General provisions 1
2 Terms 2
3 Basic requirements 4
4 Archiving range of prefabricated building 4
5 Compilation and filing 11
5.1 Quality requirements for prefabricated building 11
5.2 Procedure, principle and methods of filing 11
5.3 Arrangement of within-file document 12
5.4 Cataloging of document 13
5.5 File stapling and outfits 15
5.6 File cataloguing 15
6 Putting into prefabricated building document 16
7 Acceptance check and transferring of project archives 17
8 Building engineering electric archives management 18
Appendix A Pre-construction document content and composition tables and forms 19
A.1 Pre-construction document content and composition tables 19
A.2 Pre-construction document forms 21
Appendix B Project supervision document content and composition tables and forms 31
B.1 Project supervision document content and composition tables 31
B.2 Project supervision document forms 32
Appendix C Constructing document content and composition tables and forms 39
C.1 Architectural and structural engineering document content and composition tables 39
C.2 Architectural and structural engineering constructing document forms 41
Appendix D Producing and folding as-built drawings 22
D.1 Producing as-built drawings 22
D.2 Folding as-built drawings 25
Appendix E Handing over document forms 30
Appendix F Filing 32
F.1 Model of within-file document list 32
F.2 Model of file's remark tabl 33
F.3 Model of file's front cover 34
F.4 Model of file's spine 35
Explanation of wording in this standard 36
List of quoted standards 37

1 总　　则

1.0.1 为加强装配式建筑工程技术文件资料的统一管理，提高装配式建筑工程建设管理水平，做好相关工程文件编制归档工作，统一装配式建筑工程档案的验收标准，建立真实、完整、准确的工程档案，制定本规程。

1.0.2 本规程适用于辽宁省内新建、改建、扩建的装配式建筑工程技术文件的收集、整理、归档，以及装配式建筑工程档案的验收与移交工作。凡在辽宁省内参与工程建设的建设（开发）、勘察、设计、施工、监理、检测试验单位以及城建档案管理机构和其他有关部门均应执行本规程。

1.0.3 装配式建筑工程技术文件的收集、整理、归档以及工程档案的验收与移交除应符合本规程外，尚应符合国家、行业和辽宁省行政区现行有关标准的规定。

1.0.4 装配式建筑工程技术文件中涉及的非装配式结构部分的归档标准请参照《建筑工程文件编制归档规程》（辽宁省地方标准 DB21/1342-2021）执行。

2 术　　语

2.0.1 装配式建筑工程文件　precast construction project document

在装配式建筑工程建设过程中形成的各种形式的信息记录，包括工程准备阶段文件、监理文件、施工文件、竣工图和工程竣工验收文件，简称为工程文件。

2.0.2 工程准备阶段文件　pre-construction document

工程开工以前，在立项、审批、用地、勘察、设计、招投标等工程准备阶段形成的文件。

2.0.3 监理文件　project supervision document

监理单位在工程设计、预制构件生产、施工等监理过程中形成的文件。

2.0.4 施工文件　constructing document

施工单位在施工过程中形成的文件。

2.0.5 竣工图　as-built drawing

工程竣工验收后，真实反映建筑工程施工结果的图样。

2.0.6 工程竣工验收文件　handing over document

建筑工程项目竣工验收活动中形成的文件。

2.0.7 建筑工程档案　project archives

在工程建设活动中直接形成的具有归档保存价值的文字、图纸、图表、声像、电子文件等各种形式的历史记录，简称工程档案。

2.0.8 建筑工程电子文件　project electronic records

在工程建设过程中通过数字设备及环境生成，以数码形式存储于磁带、磁盘或光盘等存储载体，依赖计算机等数字设备阅读、处理，并可在通信网络上传送的文件。

2.0.9 建筑工程声像档案　project audio-visual archives

记录工程建设活动，具有保存价值的，用照片、影片、录音带、录像带、光盘、硬盘等记载的声音、图片和影像等历史记录。

2.0.10 整理　arrangement

按照一定的原则，对工程文件进行挑选、分类、组合、排列、编目，使之有序化的过程。

2.0.11 案卷　file

由互有联系的若干文件组成的档案保管单位。

2.0.12 立卷　filing

按照一定的原则和方法，将有保存价值的文件分门别类整理成案卷，亦称组卷。

2.0.13 归档　putting into record

文件形成部门或形成单位完成其工作任务后，将形成的文件整理立卷后，按规定向本单位档案室或向城建档案管理机构移交的过程。

2.0.14 城建档案管理机构　urban-rural development archives organization

管理本地区城建档案工作的专门机构，以及接收、收集、保管和提供利用城建档案的城建档案馆、城建档案室。

2.0.15 永久保管　permanent preservation

工程档案保管期限的一种，指工程档案无限期地、尽可能长远地保存下去。

2.0.16 长期保管 long-term preservation

工程档案保管期限的一种，指工程档案保存到该工程被彻底拆除。

2.0.17 短期保管 short-term preservation

工程档案保管期限的一种，指工程档案保存 10 年以下。

3　基本规定

3.0.1　工程文件的形成和积累应纳入工程建设管理的各个环节和有关人员的职责范围。

3.0.2　工程文件应随工程建设进度同步形成，不得事后补编。

3.0.3　每项建筑工程应编制一套电子档案，随纸质档案一并移交城建档案管理机构。电子档案签署了具有法律效力的电子印章或电子签名的，可不移交相应纸质档案。

3.0.4　建设单位应按下列流程开展工程文件的收集、整理、归档、验收、移交等工作：

1　在工程招标及与勘察、设计、施工、监理等单位签订协议、合同时，应明确竣工图的编制单位、工程档案的编制套数、编制费用及承担单位、工程档案的质量要求和移交时间等内容；

2　收集和整理工程准备阶段形成的文件，并进行立卷归档；

3　组织、监督和检查勘察、设计、施工、监理等单位的工程文件的形成、积累和立卷归档工作；

4　收集和汇总勘察、设计、施工、监理等单位立卷归档的工程档案；

5　收集和整理竣工验收文件，并进行立卷归档；

6　在组织工程竣工验收前，应按本标准的要求将全部文件材料收集齐全并完成工程档案的立卷；在组织竣工验收时，应组织对工程档案进行验收，验收结论应在工程竣工验收报告、验收组人员签署的工程竣工验收意见中明确；

7　对列入城建档案管理机构接收范围的工程，工程竣工验收备案前，应向当地城建档案管理机构移交一套符合规定的工程档案。

3.0.5　勘察、设计、施工、监理等单位应将本单位形成的纸质工程文件、电子文件、声像文件立卷后向建设单位移交。

3.0.6　建筑工程项目实行总承包管理的，总包单位应负责收集、汇总各分包单位形成的工程文件，并应及时向建设单位移交；各分包单位应将本单位形成的工程文件整理、立卷后及时移交总包单位。建筑工程项目由几个单位承包的，各承包单位应负责收集、整理立卷其承包项目的工程文件，并应及时向建设单位移交。工程竣工验收前，施工单位应按承包合同中约定的份数和规定的时间向建设单位提交完整、准确、经施工单位技术负责人审批并经监理单位审查的施工文件，并对施工文件的真实性、完整性和有效性负责。

3.0.7　建筑工程档案的验收应纳入建筑工程竣工联合验收环节。

3.0.8　城建档案管理机构应对工程文件的立卷归档工作进行指导和服务，并负责对建设单位移交的建筑工程档案在联合验收环节的验收工作。

3.0.9　建设、勘察、设计、施工、监理等单位的工程资料管理人员应经过工程文件归档整理的专业培训。

3.0.10　建设、勘察、设计、施工、监理等单位应认真履行工程档案管理的责任与义务，建立和完善符合本标准关于工程档案的著录、收集、整理、归档、组卷等规定的工作标准和要求。

4　装配式建筑工程技术资料编制范围

4.0.1　对与工程建设有关的重要活动、记载工程建设主要过程和现状、具有保存价值的各种载体的文件，均应收集齐全、整理立卷后归档。

4.0.2　装配式建筑工程技术资料的分类、整理与归档保存宜符合表 4.0.2 的规定，向城建档案管理机构归档的工程文件及用表应符合本标准附录 B、附录 C 的要求。本标准表 4.0.2 为《建筑工程文件编制归档规程》DB21/T 1342 表 4.0.2 的补充内容，并应与该表配合使用。

表 4.0.2　装配式建筑工程技术资料的分类、整理与归档保存

序号	编号	归档文件名称	保存单位				
			建设单位	设计单位	施工单位	监理单位	城建档案馆
A 类		**工程准备阶段文件**					
一	**A1**	**立项阶段文件**					
1	A1-1	项目建议书批复文件及项目建议书	●				●
2	A1-2	可行性研究报告批复文件及可行性研究报告	●				●
3	A1-3	专家论证意见，项目评估文件	●				●
4	A1-4	有关立项的会议纪要、领导批示	●				●
5	A1-5	绿色建筑审查文件	●				●
二	**A2**	**建设用地、拆迁文件**					
1	A2-1	选址申请及选址规划意见通知书	●				●
2	A2-2	建设用地批准书	●				●
3	A2-3	拆迁安置意见、协议、方案等	●				○
4	A2-4	建设用地规划许可证及其附件	●				●
5	A2-5	土地使用证明文件及其附件	●				●
6	A2-6	建设用地钉桩通知单	●				●
三	**A3**	**勘察、设计文件**					
1	A3-1	工程地质勘察报告	●	●			●
2	A3-2	水文地质勘察报告	●	●			●
3	A3-3	初步设计文件（说明书）	●	●			
4	A3-4	设计方案审查意见	●	●			●
5	A3-5	设计计算书	●	●			○
6	A3-6	施工图设计文件审查意见	●	●			●
7	A3-7	节能设计备案文件	●	●			●
8	A3-8	绿色建筑设计评价文件	●	●			●
四	**A4**	**招投标文件**					

序号	编号	归档文件名称	保存单位				
			建设单位	设计单位	施工单位	监理单位	城建档案馆
1	A4-1	勘察、设计招投标文件	●	●			
2	A4-2	勘察、设计合同	●	●			●
3	A4-3	施工招投标文件	●		●	○	
4	A4-4	施工合同	●		●	○	●
5	A4-5	工程监理招投标文件	●			●	
6	A4-6	监理合同	●			●	●
五	**A5**	**开工审批文件**					
1	A5-1	建设工程规划许可证及其附件	●		○	○	●
2	A5-2	建设工程施工许可证	●		●	○	●
3	A5-3	装配式建筑容积率奖励审查意见书	●				●
六	**A6**	**工程造价文件**					
1	A6-1	工程投资估算材料	●				
2	A6-2	工程设计概算材料	●				
3	A6-3	招标控制价格文件	●				
4	A6-4	合同价格文件	●		●		○
5	A6-5	结算价格文件	●		●		○
七	**A7**	**工程建设基本信息**					
1	A7-1	工程概况信息表	●		○		●
2	A7-2	建设单位工程项目负责人及现场管理人员名册	●				●
3	A7-3	监理单位工程项目总监及监理人员名册	●			●	●
4	A7-4	施工单位工程项目经理及质量管理人员名册	●		●		●
5	A7-5	建设单位法定代表人授权书	●				●
6	A7-6	建设单位项目负责人工程质量终身责任承诺书	●				●
7	A7-7	勘察单位法定代表人授权书	●				●
8	A7-8	勘察单位项目负责人工程质量终身责任承诺书	●				●
9	A7-9	设计单位法定代表人授权书	●	●			●
10	A7-10	设计单位项目负责人工程质量终身责任承诺书	●	●			●
11	A7-11	监理单位法定代表人授权书	●			●	●
12	A7-12	监理单位总监理工程师工程质量终身责任承诺书	●			●	●
13	A7-13	施工单位法定代表人授权书	●		●		●
14	A7-14	施工单位项目经理工程质量终身责任承诺书	●		●		●

序号	编号	归档文件名称	保存单位				
			建设单位	设计单位	施工单位	监理单位	城建档案馆
B类		监理文件					
一	B1	监理管理文件					
1	B1-1	预制构件生产驻厂总监理工程师任命书	●		○	●	●
2	B1-2	预制构件生产驻厂监理实施细则	●		○	●	
3	B1-3	预制构件生产驻厂监理月报	○			●	
4	B1-4	预制构件生产第一次开工会议纪要	●		○	●	
5	B1-5	预制构件生产驻厂监理会议纪要	●		○	●	
6	B1-6	预制构件生产驻厂监理工作日志				●	
7	B1-7	预制构件生产驻厂监理工作总结				●	●
8	B1-8	预制构件生产驻厂监理工作联系单	●		○	○	
9	B1-9	预制构件生产驻厂监理通知单	●		○	○	●
10	B1-10	预制构件生产驻厂监理通知回复单	●		○	○	●
二	B2	质量控制文件					
1	B2-1	预制构件生产质量事故及处理资料	●		●	●	●
2	B2-2	预制构件生产旁站记录					
3	B2-3	预制构件生产见证取样和送检人员备案表	●		●	●	
4	B2-4	预制构件生产见证记录	●		●	●	
C类		建筑与结构工程施工文件					
一	C1	质量证明文件及检验检测报告					
1	C1-1	预制构件生产用材料、配件进场验收记录			○	○	
2	C1-2	预制构件生产用砂出厂证明文件及进场检验检测报告	●		●	●	●
3	C1-3	预制构件生产用石子出厂证明文件及进场检验检测报告	●		●	●	●
4	C1-4	预制构件生产用水泥出厂证明文件及进场检验检测报告	●		●	●	●
5	C1-5	预制构件生产用外加剂出厂证明文件及进场检验检测报告	●		●	●	●
6	C1-6	预制构件生产用掺合料出厂证明文件及进场检验检测报告	●		●	●	●
7	C1-7	预制构件生产用保温材料出厂证明文件及进场检验检测报告	●		●	●	●
8	C1-8	预制构件生产用装饰材料出厂证明文件及进场检验检测报告	●		●	●	●
9	C1-9	预制构件生产用钢材出厂证明文件及进场检验检测报告	●		●	●	●

序号	编号	归档文件名称	保存单位				
			建设单位	设计单位	施工单位	监理单位	城建档案馆
10	C1-10	预制构件生产用预应力筋出厂证明文件及进场检验检测报告	●		●	●	●
11	C1-11	预制构件生产用预应力锚具、夹具和连接器出厂证明文件及进场检验检测报告	●		●	●	●
12	C1-12	预制构件生产用钢筋连接灌浆套筒出厂证明文件及进场检验检测报告	●		●	●	●
13	C1-13	预制构件生产用钢筋套筒灌浆连接型式检验报告	●		●	●	●
14	C1-14	预制构件生产用套筒灌浆连接抗拉强度试件检验报告	●		●	●	●
15	C1-15	预制构件生产用连接件出厂证明文件及进场检验检测报告	●		●	●	●
16	C1-16	预制构件生产用预埋吊件出厂证明文件及进场检验检测报告	●		●	●	●
17	C1-17	预制构件生产用其他材料出厂证明文件及进场检验检测报告					
18	C1-18	预制构件混凝土配合比申请单、通知单	●		●	●	●
19	C1-19	预制构件混凝土抗压强度检验检测报告	●		●	●	●
20	C1-20	预制构件混凝土试块强度统计、评定记录	●		●	●	●
21	C1-21	预制构件结构性能检验报告	●		●	●	●
22	C1-22	预制构件实体检验报告	●		●	●	●
23	C1-23	预制混凝土构件出厂合格证（检验件）	●		●	●	●
24	C1-24	预制混凝土构件出厂合格证（汇总表）	●		●	●	●
二	**C2**	**施工记录**					
1	C2-1	预制构件生产混凝土浇筑前隐蔽工程检验记录	●		●	●	●
2	C2-2-1	预应力筋张拉记录（一）	●		●	●	●
3	C2-2-2	预应力筋张拉记录（二）	●		●	●	●
4	C2-3	预制构件生产质量控制资料核查记录	●		●	●	●
5	C2-4	预制构件生产驻厂监理记录表	●		●	●	●
6	C2-5	预制构件首件安装与连接工程检查验收记录	●		●	●	●
7	C2-6	预制构件安装与连接工程检查验收记录表	●		●	●	●
8	C2-7	套筒和连接部位灌浆施工过程检验记录表	●		●	●	●
9	C2-8	预制构件空腔混凝土灌注施工过程检验记录表	●		●	●	●

序号	编号	归档文件名称	保存单位				
			建设单位	设计单位	施工单位	监理单位	城建档案馆
三	**C3**	**施工试验记录**					
1	C3-1	灌浆料性能检测报告	●		●	●	●
2	C3-2	套筒灌浆连接检验检测报告	●		●	●	●
3	C3-3	灌浆料抗压强度检验检测报告	●		●	●	●
4	C3-4	预制构件空腔混凝土抗压强度检验检测报告	●		●	●	●
5	C3-5	预制构件空腔混凝土试件抗压强度统计、评定记录	●		●	●	●
四	**C4**	**工程质量验收记录**					
1	C4-1	预制构件进场检查验收记录表（检验批）	●		●	●	●
2	C4-2	预制构件安装与连接工程质量验收记录表（检验批）	●		●	●	●
D 类		**竣工图**					
E 类		**工程竣工验收文件**					
一	**E1**	**竣工验收与备案文件**					
1	E1-1	房屋建筑工程质量检查报告书（勘察单位）	●		○	○	●
2	E1-2	房屋建筑工程质量检查报告书（设计单位）	●	●	○	○	●
3	E1-3	房屋建筑工程质量评估报告书（监理单位）	●		○	●	●
4	E1-4	房屋建筑工程竣工报告书（施工单位）	●		●	○	●
5	E1-5	房屋建筑工程竣工验收报告书（建设单位）	●	●	●	●	●
6	E1-6	工程竣工验收报告	●	●	●	●	●
7	E1-7	工程竣工验收备案表	●	●	●	●	●
8	E1-8	规划、消防、环保、民防、防雷、档案等部门出具的验收文件或意见	●	●	●	●	●
9	E1-9	房屋建筑工程质量保修书	●				●
10	E1-10	住宅工程质量保证书	●		●		●
11	E1-11	住宅工程使用说明书	●		●		●
12	E1-12	建筑工程档案移交书	●				●
13	E1-13	单位（子单位）工程装配式建筑竣工阶段评价表	●	●	●	●	●
二	**E2**	**竣工决算文件**					
1	E2-1	施工决算文件	●		●		○

序号	编号	归档文件名称	保存单位				
			建设单位	设计单位	施工单位	监理单位	城建档案馆
2	E2-2	监理决算文件	●			●	○
三	**E3**	**工程声像资料等**					
1	E3-1	开工前原貌、施工阶段、竣工新貌照片	●		○	○	●
2	E3-2	工程建设过程的录音、录像资料（重大工程）	●		○	○	●
3	E3-3	套筒和连接部位灌浆施工过程影像资料	●		●	●	●
4	E3-4	预制构件空腔混凝土灌注施工过程影像资料	●		●	●	●
注：表中符号“●”表示必须归档保存；“○”表示选择性归档保存。							

4.0.3 声像资料的归档范围和质量要求应符合现行行业标准《城建档案业务管理规范》CJJ/T 158的要求。

4.0.4 建筑工程电子文件的质量要求应符合现行行业标准《建设电子文件与电子档案管理规范》CJJ/T 117的要求，具体归档内容可由各地城建档案管理机构确定。

5　编制方法与组卷要求

5.1　装配式建筑工程文件的质量要求

5.1.1　归档的纸质工程文件应为原件。

5.1.2　工程文件的内容及其深度应符合国家和地方有关工程勘察、设计、施工、监理等标准的规定。

5.1.3　工程文件的内容应真实、准确、系统，应与工程实际相符合。

5.1.4　计算机输出文字、图件以及手工书写材料，其字迹的耐久性和耐用性应符合现行国家标准《信息与文献 纸张上书写、打印和复印字迹的耐久和耐用性 要求与测试方法》GB/T 32004的规定。

5.1.5　工程文件应字迹清楚，图样清晰，图表整洁，签字盖章手续应完备。

5.1.6　工程文件中文字材料幅面尺寸规格宜为A4幅面（297mm×210mm）。图纸宜采用国家标准图幅。

5.1.7　工程文件的纸张，其耐久性和耐用性应符合现行国家标准《信息与文献 档案纸 耐久性和耐用性要求》GB/T 24422的规定。

5.1.8　所有竣工图均应加盖竣工图章（图5.1.8），并应符合下列规定：

1　竣工图章的基本内容应包括“竣工图”字样、施工单位、编制人、审核人、技术负责人、编制日期、监理单位、总监理工程师、监理工程师；

2　竣工图章尺寸应为50mm×80mm；

3　竣工图章应使用不易褪色的印泥，应盖在图标栏上方空白处；

4　所有的竣工图均应由施工单位加盖“竣工图”章。

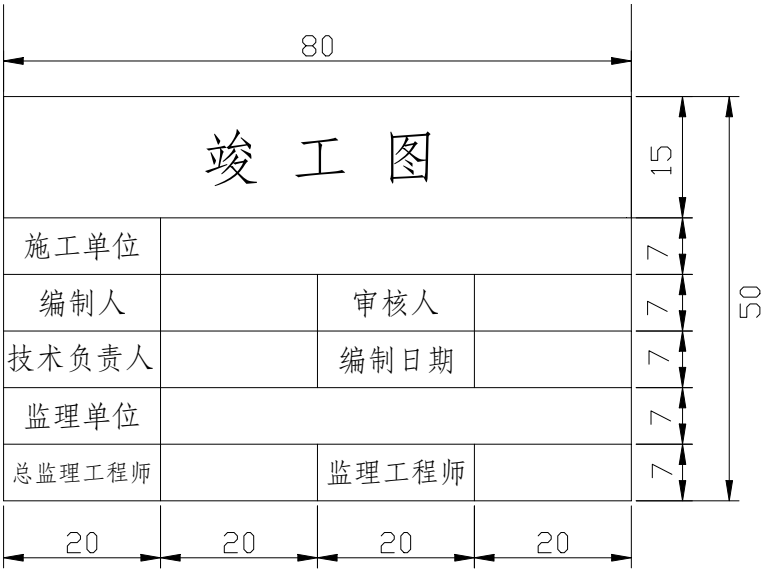

图5.1.8　竣工图章示例（单位：mm）

5.1.9　竣工图的签字应符合下列规定：

1　凡由设计单位编制的竣工图，其设计图签中应注明为竣工阶段，并由绘制人和技术负责人在设计图签中签字；

2　竣工图应由施工单位的编制人、审核人、技术负责人确认签字，监理单位的专业监理工程师、总监理工程师审核签字，竣工图章中的签名应齐全，不得代签；

3 施工单位的编制人、审核人、技术负责人应是工程备案且对应的项目人员，编制人应是相应专业工程师或专业施工员，审核人应是项目负责人，技术负责人应是项目专业技术负责人；监理单位的监理工程师和总监理工程师应是工程备案且对应的项目人员，监理工程师应是专业监理工程师；

4 重新绘制的竣工图图标栏应有原设计单位名称和设计人员的签字，图名后应加有“竣工图”字样，图号应有“竣”字样，出图应符合设计单位施工图出图用章规定。

5.1.10 归档的工程电子文件应采用或转换为表5.1.10所列文件格式。

表 5.1.10 工程电子文件归档格式表

文件类别	格式
文本（表格）文件	OFD、DOC、DOCX、XLS、XLSX、PDF/Ａ、XML、TXT、RTF
图像文件	JPEG、TIFF
图形文件	DWG、PDF/A、SVG
视频文件	AVS、AVI、MPEG2、MPEG4
音频文件	AVS、WAV、AIF、MID、MP3
数据库文件	SQL、DDL、DBF、MDB、ORA
虚拟现实/3D 图像文件	WRL、3DS、VRML、X3D、IFC、RVT、DGN
地理信息数据文件	DXF、SHP、SDB

5.1.11 归档的建筑工程电子文件应包含元数据，保证文件的完整性和有效性。元数据应符合现行行业标准《建设电子档案元数据标准》CJJ/T 187的规定。

5.1.12 归档的建筑工程电子文件应采用电子签名等手段，所载内容应真实和可靠。

5.1.13 归档的建筑工程电子文件的内容应与其纸质档案一致。

5.1.14 建筑工程电子文件离线归档的存储媒体，可采用移动硬盘、闪存盘、光盘、磁带等。

5.1.15 存储移交电子档案的载体应经过检测，应无病毒、无数据读写故障，并应确保接收方能通过适当设备读出数据。

5.2 立卷的流程、原则和方法

5.2.1 立卷应按下列流程进行：

1 对属于归档范围的工程文件进行分类，确定归入案卷的文件材料；

2 对卷内文件材料进行排列、编目、装订（或装盒）；

3 排列所有案卷，形成案卷目录。

5.2.2 立卷应遵循下列原则：

1 立卷应遵循工程文件的自然形成规律和工程专业的特点，保持卷内文件的有机联系，便于档案的保管和利用；

2 工程文件应按工程准备阶段文件、监理文件、施工文件、竣工图、竣工验收文件分别进行立卷，并可根据工程实际情况、数量多少组成一卷或多卷；

3 建筑工程项目由多个单位工程组成时，工程文件应按单位工程立卷；多个单位工程共用一份的文件可单独组卷；当同一项目中多个单位工程要求归档的文件出现重复时，其原件可归入其中一个单位工程，其余单位工程可不归档，但应说明情况，以备互查；

4 不同载体的文件应分别立卷。

5.2.3 立卷应采用下列方法：

1 工程准备阶段文件应按建设程序、形成单位等进行立卷，需报送城建档案管理机构的，应符合本标准附录 A 的要求；

2 监理文件应按单位工程、分部工程或专业、阶段等进行立卷，需报送城建档案管理机构的，应符合本标准附录 B 的要求；

3 施工文件应按单位工程、分部（分项）工程进行立卷，需报送城建档案管理机构的，应符合本标准附录 C 的要求；

4 竣工图应按单位工程分专业进行立卷，并宜按本标准附录 D 的要求绘制；

5 竣工验收文件应按单位工程分专业进行立卷，用表应符合本标准附录 E 的要求；

6 电子文件立卷时，每个工程（项目）应建立多级文件夹，应与纸质文件在案卷设置上一致，并应建立相应的标识关系；

7 声像文件应按建筑工程各阶段立卷，重大事件及重要活动的声像文件应按专题立卷，建筑工程声像档案应与工程项目档案建立相应的关联关系。

5.2.4 施工文件的立卷应符合下列要求：

1 专业承（分）包施工的分部、子分部（分项）工程应分别单独立卷；

2 室外工程应按室外建筑环境和室外安装工程单独立卷；

3 当施工文件中部分内容不能按一个单位工程分类立卷时，可按建筑工程立卷；

4 对于同类文件或竣工图需要立若干个案卷时，应保持案卷的唯一性和完整性。

5.2.5 不同幅面的竣工图，应统一折叠成 A4 幅面（297mm×210mm）。图面应朝内，首先沿标题栏的短边方向以 W 形（手风琴式）折叠，然后沿标题栏的长边方向以 W 形折叠，并使标题栏露在外面。竣工图的折叠方法宜符合本标准附录 D 的规定。

5.2.6 案卷不宜过厚，文字材料卷厚度不宜超过 20mm，图纸卷厚度不宜超过 50mm。

5.2.7 案卷内不应有重份文件。印刷成册的工程文件宜保持原状。

5.2.8 建筑工程电子文件的组卷和排序可按纸质文件进行。

5.3 卷内文件的排序

5.3.1 文字材料应按事项、专业顺序排列。同一事项的请示与批复、同一文件的印本与定稿、主体与附件不应分开，并应按批复在前、请示在后，印本在前、定稿在后，主体在前、附件在后的顺序排列。

5.3.2 图纸应按专业排列，同专业图纸应按图号顺序排列。

5.3.3 当案卷内既有文字材料又有图纸时，文字材料应排在前面，图纸应排在后面。

5.4 案卷编目

5.4.1 编制卷内文件页号应符合下列规定：

1 卷内文件均应按有书写内容的页面编号。每卷单独编号，页号从“1”开始；

2 页号编写位置：单面书写的文件在右下角；双面书写的文件，正面在右下角，背面在左下角。折叠后的图纸一律在右下角，并与目录的页码相对应；

3 成套图纸或印刷成册的文件材料，自成一卷的，原目录可代替卷内目录，不必重新编写页码；

4 案卷封面、卷内目录、卷内备考表不编写页号。

5.4.2 卷内目录的编制应符合下列规定：

1 卷内目录排列在卷内文件首页之前，式样宜符合本标准附录F的规定；

2 序号应以一份文件为单位编写，用阿拉伯数字从1依次标注；

3 责任者应填写文件的直接形成单位或个人。有多个责任者时，应选择两个主要责任者，其余用“等”代替；

4 文件编号应填写文件形成单位的发文号或图纸的图号，或设备、项目代号；

5 文件题名应填写文件标题的全称。当文件无标题时，应根据内容拟写标题，拟写标题外应加“[ ]”符号；

6 日期应填写文件的形成日期或文件的起止日期，竣工图应填写编制日期。日期中“年”应用四位数字表示，“月”和“日”应分别用两位数字表示；

7 页次应填写文件在卷内所排的起始页号，最后一份文件应填写起止页号；

8 备注应填写需要说明的问题。

5.4.3 卷内备考表的编制应符合下列规定：

1 卷内备考表应排列在卷内文件的尾页之后，式样宜符合本标准附录F的规定；

2 卷内备考表应标明卷内文件的总页数、各类文件页数或照片张数及立卷单位对案卷情况的说明；

3 立卷单位的立卷人和审核人应在卷内备考表上签名；年、月、日应按立卷、审核时间填写。

5.4.4 案卷封面的编制应符合下列规定：

1 案卷封面应印刷在卷盒、卷夹的正表面，也可采用内封面形式。案卷封面的式样宜符合本标准附录F的规定。

2 案卷封面的内容应包括档号、档案馆代号、案卷题名、编制单位、起止日期、密级、保管期限、本案卷所属工程的案卷总量、本案卷在该工程案卷总量中的排序。

3 档号应由分类号、项目号和案卷号组成。档号由档案保管单位填写。

4 案卷题名应简明、准确地揭示卷内文件的内容。

5 编制单位应填写案卷内文件的形成单位或主要责任者。

6 起止日期应填写案卷内全部文件形成的起止日期。

7 保管期限应根据卷内文件的保存价值在永久保管、长期保管、短期保管三种保管期限中选择。当同一案卷内有不同保管期限的文件时，该案卷保管期限应从长。

8 以下单位归档保存的工程文件，其保管期限应符合下列规定：

1）建设单位归档保存的工程文件，保存期限应满足工程维护、修缮、改造、加固等使用的需要；

2）监理单位归档保存的工程文件，保存期限应满足工程质量追溯的需要；

3）施工单位归档保存的工程文件，保存期限应满足工程质量保修及质量追溯的需要；

9 密级应在绝密、机密、秘密三个级别中选择。当同一案卷内有不同密级的文件时，应以高密级为本卷密级。

5.4.5 编写案卷题名，应符合下列规定：

1 案卷题名应包括工程名称（含单位工程名称）、分部工程或专业名称及卷内文件概要等内容；当房屋建筑有地名管理机构批准的名称或正式名称时，应以正式名称为工程名称，建设单位名称可省略；必要时可增加工程地址内容；

2 工程名称应编写其工程的正式名称，并根据工程项目的实际情况增加时间特征、工程地址特征、工程性质等特征，进行必要的补充说明，以完善题名构成。

3 建设单位名称应编写其对外公开名称、全称或通用简称；

4 案卷题名的拟定应做到唯一性，不应出现案卷名称相同的现象。对于同类文件或竣工图需要立若干个案卷时，同类文件应根据楼层、部位、检验批等特征划分，竣工图应根据起止图号划分，应保持其唯一性和完整性，便于拟写案卷题名；

5 住宅小区、公用建筑、商业建筑等可以省略工程建设单位，直接以项目批准名称作为工程项目名称；

6 卷内文件概要应符合本标准表 4.0.2 中所列案卷内容（标题）的要求；

7 外文资料的题名及主要内容应译成中文。

5.4.6 案卷脊背应由档号、案卷题名构成，由档案保管单位填写；式样宜符合本标准附录 F 的规定。

5.4.7 卷内目录、卷内备考表、案卷内封面宜采用 70g 以上白色书写纸制作，幅面应统一采用 A4 幅面。

5.5 案卷装订与装具

5.5.1 案卷文字材料必须装订。文字材料装订时不应破坏文件的内容，并应保持整齐、牢固，便于保管和利用。

5.5.2 案卷装具采用卷盒、卷夹两种形式，并应符合下列规定：

1 卷盒的外表尺寸应为 310mm×220mm，厚度可为 20mm、30mm、40mm、50mm；

2 卷夹的外表尺寸应为 310mm×220mm，厚度一般为 20～30mm；

3 卷盒、卷夹应采用无酸纸制作。

5.6 案卷目录编制

5.6.1 案卷应按本标准表 4.0.2 的类别和顺序排列。

5.6.2 案卷目录的编制应符合下列规定：

1 案卷目录式样宜符合本标准附录 F 的要求；

2 编制单位应填写负责立卷的法人组织或主要责任者；

3 编制日期应填写完成立卷工作的日期。

6　装配式建筑工程文件的归档

6.0.1　归档应符合下列规定：

1　归档文件必须完整、准确、系统，能够反映工程建设活动的全过程；

2　归档的文件必须经过分类整理，并组成符合要求的案卷。

6.0.2　电子文件归档应包括在线式归档和离线式归档两种方式。可根据实际情况选择其中一种或两种方式进行归档。

6.0.3　归档时间应符合下列规定：

1　根据建设程序和工程特点，归档可分阶段分期进行，也可在单位或分部工程通过竣工验收后进行；

2　勘察、设计单位应在任务完成后，施工、监理单位应在工程竣工验收前，将各自形成的有关工程档案向建设单位归档。

6.0.4　勘察、设计、施工单位在收齐工程文件并整理立卷后，建设单位、监理单位应根据城建档案管理机构的要求，对归档文件的完整、准确、系统情况和案卷质量进行审查。审查合格后方可向建设单位移交。

6.0.5　工程档案的编制不得少于两套，一套应由建设单位保管，一套（原件）应移交当地城建档案管理机构保存。

6.0.6　勘察、设计、施工、监理等单位向建设单位移交档案时，应编制移交清单，双方签字、盖章后方可交接。

6.0.7　勘察、设计、施工及监理单位需向本单位归档的文件，应按国家有关规定的要求单独立卷归档。

7　建筑工程档案的验收与移交

7.0.1　建筑工程档案验收时，应查验下列主要内容：

1　工程档案齐全、系统、完整，全面反映工程建设活动和工程实际状况；

2　工程档案已整理立卷，立卷符合本标准的规定；

3　竣工图的绘制方法、图式及规格等符合专业技术要求，图面整洁，盖有竣工图章；

4　文件的形成、来源符合实际，要求单位或个人签章的文件，其签章手续齐全；

5　文件的材质、幅面、书写、绘图、用墨、托裱等符合要求；

6　电子档案格式、载体等符合要求；

7　建筑工程声像档案内容、质量、格式符合要求。

7.0.2　列入城建档案管理机构接收范围的工程，建设单位在工程竣工验收备案前，应向城建档案管理机构移交一套符合规定的工程档案。

7.0.3　停建、缓建建筑工程的档案，可暂由建设单位保管。

7.0.4　对改建、扩建和维修工程，建设单位应组织设计、施工和监理单位对改变部位据实编制新的工程档案，并应在工程竣工验收备案前向城建档案管理机构移交。

7.0.5　当建设单位向城建档案管理机构移交工程档案时，应提交移交案卷目录，办理移交手续，双方签字、盖章后方可交接。

8　建筑工程电子档案管理

8.0.1　建筑工程电子档案形成单位和电子档案保管单位应采取措施，保证工程电子文件的真实性、完整性、可用性和安全性。

8.0.2　建设单位应建立电子文件流转与归档管理系统，各参建单位在系统中对电子文件的签批应采用电子签名等手段，所载内容应真实、可靠。

8.0.3　城建档案管理机构及电子档案的管理和保存单位，应具有在线和离线接收、保存及应用电子文件及电子档案的条件。

8.0.4　建筑工程电子文件的元数据、著录数据等应与建筑工程电子文件一同归档。元数据应符合现行行业标准《建设电子档案元数据标准》CJJ/T 187 的规定，著录数据应符合现行国家标准《城市建设档案著录规范》GB/T 50323 的规定。

附录A　向城建档案馆归档的工程准备阶段文件内容、组卷表及附表

A.1　工程准备阶段文件内容和组卷表

案卷题名	案卷类别	编号	文件名称	张数	所在页数	备注
工程准备阶段文件卷	立项阶段文件 A1	A1-1	项目建议书批复文件及项目建议书			
		A1-2	可行性研究报告批复文件及可行性研究报告			
		A1-3	专家论证意见，项目评估文件			
		A1-4	有关立项的会议纪要、领导批示			
		A1-5	绿色建筑审查文件			
	建设用地、拆迁文件 A2	A2-1	选址申请及选址规划意见通知书			
		A2-2	建设用地批准书			
		A2-3	拆迁安置意见、协议、方案等			
		A2-4	建设用地规划许可证及其附件			
		A2-5	土地使用证明文件及其附件			
		A2-6	建设用地钉桩通知单			
	勘察、设计文件 A3	A3-1	工程地质勘察报告			
		A3-2	水文地质勘察报告			
		A3-4	设计方案审查意见			
		A3-5	设计计算书			
		A3-6	施工图设计文件审查意见			
		A3-7	节能设计备案文件			
		A3-8	绿色建筑设计评价文件			
	招投标文件 A4	A4-2	勘察、设计合同			
		A4-4	施工合同			
		A4-6	监理合同			
	开工审批文件 A5	A5-1	建设工程规划许可证及其附件			
		A5-2	建设工程施工许可证			
		A5-3	装配式建筑容积率奖励审查意见书			
	工程造价文件	A6-4	合同价格文件			

	A6	A6-5	结算价格文件			
工程准备阶段文件卷	工程建设基本信息 A7	A7-1	工程概况信息表			
		A7-2	建设单位工程项目负责人及现场管理人员名册			
		A7-3	监理单位工程项目总监及监理人员名册			
		A7-4	施工单位工程项目经理及质量管理人员名册			
		A7-5	建设单位法定代表人授权书			
		A7-6	建设单位项目负责人工程质量终身责任承诺书			
		A7-7	勘察单位法定代表人授权书			
		A7-8	勘察单位项目负责人工程质量终身责任承诺书			
		A7-9	设计单位法定代表人授权书			
		A7-10	设计单位项目负责人工程质量终身责任承诺书			
		A7-11	监理单位法定代表人授权书			
		A7-12	监理单位总监理工程师工程质量终身责任承诺书			
		A7-13	施工单位法定代表人授权书			
		A7-14	施工单位项目经理工程质量终身责任承诺书			

归档编号：A7-5

建设单位法定代表人授权书

编号：

兹授权我单位_____（姓名）担任_____工程项目的项目负责人，对该工程项目的建设工作实施组织管理，依据国家有关法律法规及标准规范履行职责，并对工程建设过程中和设计使用年限内的工程质量承担相应终身责任。

本授权书自授权之日起生效。

被授权人基本情况			
姓　名		身份证号	
被授权人签字：			

授权单位（盖章）：

法定代表人（签字）：

授权日期：　　年　月　日

归档编号：A7-6

建设单位项目负责人工程质量终身责任承诺书

编号：

本人受_____单位（法定代表人_____）授权，担任_____工程项目的项目负责人，对该工程项目的建设工作实施组织管理。本人承诺严格依据国家有关法律法规及标准规范履行职责，并对工程建设过程中和设计使用年限内的工程质量承担相应终身责任。

承诺人签字：
身份证号：
注册执业资格：
注册执业证号：
签字日期：　　年　月　日

归档编号：A7-7

勘察单位法定代表人授权书

编号：

兹授权我单位_____（姓名）担任_____工程项目的勘察项目负责人，对该工程项目的勘察工作实施组织管理，依据国家有关法律法规及标准规范履行职责，并对工程建设过程中和设计使用年限内因勘察工作导致的工程质量承担相应终身责任。

本授权书自授权之日起生效。

被授权人基本情况			
姓　名		身份证号	
注册执业资格		注册执业证号	
被授权人签字：			

授权单位（盖章）：

法定代表人（签字）：

授权日期：　　年　月　日

归档编号：A7-8

勘察单位项目负责人工程质量终身责任承诺书

编号：

本人受_____单位（法定代表人_____）授权，担任_____工程项目的勘察项目负责人，对该工程项目的勘察工作实施组织管理。本人承诺严格依据国家有关法律法规及标准规范履行职责，并对工程建设过程中和设计使用年限内因勘察工作导致的工程质量承担相应终身责任。

承诺人签字：
身份证号：
注册执业资格：
注册执业证号：
签字日期：　　年　月　日

归档编号：A7-9

设计单位法定代表人授权书

编号：

兹授权我单位_____（姓名）担任_____工程项目的设计项目负责人，对该工程项目的设计工作实施组织管理，依据国家有关法律法规及标准规范履行职责，并对工程建设过程中和设计使用年限内因设计工作导致的工程质量承担相应终身责任。

本授权书自授权之日起生效。

被授权人基本情况			
姓　名		身份证号	
注册执业资格		注册执业证号	
被授权人签字：			

授权单位（盖章）：

法定代表人（签字）：

授权日期：　　年　月　日

归档编号：A7-10

设计单位项目负责人工程质量终身责任承诺书

编号：

本人受_____单位（法定代表人_____）授权，担任_____工程项目的设计项目负责人，对该工程项目的设计工作实施组织管理。本人承诺严格依据国家有关法律法规及标准规范履行职责，并对工程建设过程中和设计使用年限内因设计工作导致的工程质量承担相应终身责任。

承诺人签字：
身份证号：
注册执业资格：
注册执业证号：
签字日期：　　年　月　日

归档编号：A7-11

监理单位法定代表人授权书

编号：

兹授权我单位_____（姓名）担任_____工程项目的总监理工程师，对该工程项目的监理工作实施组织管理，依据国家有关法律法规及标准规范履行职责，并对工程建设过程中和设计使用年限内因监理工作导致的工程质量承担相应终身责任。

本授权书自授权之日起生效。

被授权人基本情况			
姓　名		身份证号	
注册执业资格		注册执业证号	
被授权人签字：			

授权单位（盖章）：

法定代表人（签字）：

授权日期：　　年　月　日

归档编号：A7-12

监理单位总监理工程师工程质量终身责任承诺书

编号：

本人受_____单位（法定代表人_____）授权，担任_____工程项目的总监理工程师，对该工程项目的监理工作实施组织管理。本人承诺严格依据国家有关法律法规及标准规范履行职责，并对工程建设过程中和设计使用年限内因监理工作导致的工程质量承担相应终身责任。

承诺人签字：
身份证号：
注册执业资格：
注册执业证号：
签字日期：　　年　月　日

归档编号：A7-13

施工单位法定代表人授权书

编号：

兹授权我单位_____（姓名）担任_____工程项目的项目负责人，对该工程项目的建设工作实施组织管理，依据国家有关法律法规及标准规范履行职责，并对工程建设过程中和设计使用年限内的工程质量承担相应终身责任。

本授权书自授权之日起生效。

被授权人基本情况			
姓　名		身份证号	
注册执业资格		注册执业证号	
被授权人签字：			

授权单位（盖章）：

法定代表人（签字）：

授权日期：　　年　月　日

归档编号：A7-14

施工单位项目经理工程质量终身责任承诺书

编号：

本人受_____单位（法定代表人_____）授权，担任_____工程项目的项目负责人，对该工程项目的建设工作实施组织管理。本人承诺严格依据国家有关法律法规及标准规范履行职责，并对工程建设过程中和设计使用年限内的工程质量承担相应终身责任。

承诺人签字：
身份证号：
注册执业资格：
注册执业证号：
签字日期：　　年　月　日

附录B　向城建档案馆归档的监理文件内容、组卷表及附表

B.1　监理文件内容和组卷表

案卷题名	案卷类别	编号	文件名称	张数	所在页数	备注
监理文件卷	监理管理文件B1	B1-1	预制构件生产驻厂总监理工程师任命书			
		B1-7	预制构件生产驻厂监理工作总结			
		B1-9	预制构件生产驻厂监理通知单			
		B1-10	预制构件生产驻厂监理通知回复单			
	质量控制文件B2	B2-1	预制构件生产质量事故及处理资料			

B.2　监理文件附表

归档编号：B1-1

预制构件生产驻厂总监理工程师任命书

工程名称：　　编号：

致：_____（构件生产单位）

兹任命_____（注册监理工程师注册号：_____）为我单位_____驻厂总监理工程师。负责履行构件生产驻厂监理合同、主持驻厂监理机构工作。

驻厂监理单位（盖章）

法定代表人（签字）：

年　月　日

注：本表一式四份，驻厂监理机构一份，建设单位、构件生产单位、施工单位各一份。

归档编号：B1-9

预制构件生产驻厂监理通知单

工程名称：　　编号：

致：_____（预制构件生产单位）

事由：

内容：

驻厂监理机构（盖章）

驻厂总监理工程师/专业监理工程师（签字）：

年　月　日

注：本表一式四份，驻厂监理机构一份，建设单位、预制构件生产单位、施工单位各一份。

归档编号：B1-10

预制构件生产驻厂监理通知回复单

工程名称：　　编号：

致：_____（驻厂监理机构）

我方接到编号为_____的预制构件生产驻厂监理通知单后，已按要求完成相关工作，请予以复查。

附件：需要说明的情况

预制构件生产单位（盖章）
技术负责人（签字）：
年　月　日

复查意见：

驻厂监理机构（盖章）
驻厂总监理工程师/专业监理工程师（签字）：
年　月　日

注：本表一式四份，驻厂监理机构一份，建设单位、预制构件生产单位、施工单位各一份。

归档编号：B2-1

预制构件生产质量事故报告及处理资料

工程名称：　　编号：

致：_____（主管部门）

由_____（预制构件生产单位）生产的_____（预制构件类型、编号），存在质量、安全隐患。我方已于_____年___月___日发出编号为_____的《预制构件生产驻厂监理通知单》，但预制构件生产单位未整改。

特此报告。

附件：□监理通知单

□其他

驻厂项目监理机构（盖章）

驻厂总监理工程师（签字）：

年　月　日

注：本表一式五份，主管部门、建设单位、驻厂监理单位各一份，驻厂项目监理机构两份。

归档编号：B2-2

预制构件生产旁站记录

工程名称：　　编号：

旁站的关键部位、关键工序		预制构件生产单位	
旁站开始时间	年　月　日　时　分	旁站结束时间	年　月　日　时　分
旁站的预制构件生产关键部位、关键工序情况：			
发现的问题及处理情况： 驻厂旁站监理人员（签字）： 年　月　日			

归档编号：B2-3

预制构件生产见证取样和送检人员备案表

工程名称：　　编号：

致：_____（质量监督站）
_____（检测机构）

我单位决定由_____同志担任工程见证取样和送检见证人。有关的印章和签字如下，请查收备案。

见证取样和送检印章	见证人签字	证书编号

建设单位（盖章）
项目负责人：　　年　月　日

驻厂监理单位（盖章）
驻厂总监理工程师：　　年　月　日

预制构件生产单位（盖章）
技术负责人：　　年　月　日

归档编号：B2-4

预制构件生产见证记录

工程名称：　　编号：

<table>
<tr><td>试件名称</td><td colspan="2"></td><td>生产厂家</td><td colspan="2"></td></tr>
<tr><td>试件品种</td><td colspan="2"></td><td>材料出厂编号</td><td colspan="2"></td></tr>
<tr><td>试件规格型号</td><td colspan="2"></td><td>材料进场时间</td><td colspan="2"></td></tr>
<tr><td>材料进场数量</td><td colspan="2"></td><td>代表数量</td><td colspan="2"></td></tr>
<tr><td>试件编号</td><td colspan="2"></td><td>取样组数</td><td colspan="2"></td></tr>
<tr><td>抽样时间</td><td colspan="2"></td><td>取样地点</td><td colspan="2"></td></tr>
<tr><td>使用部位</td><td colspan="5"></td></tr>
<tr><td>检测项目
（设计要求）</td><td colspan="5"></td></tr>
<tr><td>见证记录</td><td colspan="5"></td></tr>
<tr><td rowspan="3">检测结果判定</td><td>产品标准</td><td colspan="4"></td></tr>
<tr><td>验收规范</td><td colspan="4"></td></tr>
<tr><td>设计要求</td><td colspan="4"></td></tr>
<tr><td rowspan="2">抽样人</td><td>签字</td><td></td><td rowspan="2">见证人</td><td>签字</td><td></td></tr>
<tr><td>日期</td><td>年　月　日</td><td>日期</td><td>年　月　日</td></tr>
<tr><td>有见证送检章</td><td colspan="5"></td></tr>
<tr><td rowspan="2">送检情况</td><td>检测单位</td><td colspan="4"></td></tr>
<tr><td>送检时间</td><td colspan="4"></td></tr>
</table>

附录C　向城建档案馆归档的施工文件内容、组卷表及附表

C.1　建筑与结构工程施工文件内容和组卷表

案卷题名	案卷类别	编号	文件名称	张数	所在页数	备注
建筑与结构施工文件卷	质量证明文件及检验检测报告C1	C1-2	预制构件生产用砂出厂证明文件及进场检验检测报告			
		C1-3	预制构件生产用石子出厂证明文件及进场检验检测报告			
		C1-4	预制构件生产用水泥出厂证明文件及进场检验检测报告			
		C1-5	预制构件生产用外加剂出厂证明文件及进场检验检测报告			
		C1-6	预制构件生产用掺合料出厂证明文件及进场检验检测报告			
		C1-7	预制构件生产用保温材料出厂证明文件及进场检验检测报告			
		C1-8	预制构件生产用装饰材料出厂证明文件及进场检验检测报告			
		C1-9	预制构件生产用钢材出厂证明文件及进场检验检测报告			
		C1-10	预制构件生产用预应力筋出厂证明文件及进场检验检测报告			
		C1-11	预制构件生产用预应力锚具、夹具和连接器出厂证明文件及进场检验检测报告			
		C1-12	预制构件生产用钢筋连接灌浆套筒出厂证明文件及进场检验检测报告			
		C1-13	预制构件生产用钢筋套筒灌浆连接型式检验报告			
		C1-14	预制构件生产用套筒灌浆连接抗拉强度试件检验报告			
		C1-15	预制构件生产用连接件出厂证明文件及进场检验检测报告			
		C1-16	预制构件生产用预埋吊件出厂证明文件及进场检验检测报告			
		C1-18	预制构件混凝土配合比申请单、通知单			
		C1-19	预制构件混凝土抗压强度检验检测报告			

续表 C.1

案卷题名	案卷类别	编号	文件名称	张数	所在页数	备注
建筑与结构**施工文件卷**	质量证明文件及检验检测报告 C1	C1-20	预制构件混凝土试块强度统计、评定记录			
		C1-21	预制构件结构性能检验报告			
		C1-22	预制构件实体检验报告			
		C1-23	预制混凝土构件出厂合格证（检验件）			
		C1-24	预制混凝土构件出厂合格证（汇总表）			
	施工记录 C2	C2-1	预制构件生产混凝土浇筑前隐蔽工程检验记录			
		C2-2-1	预应力筋张拉记录（一）			
		C2-2-2	预应力筋张拉记录（二）			
		C2-3	预制构件生产质量控制资料核查记录			
		C2-4	预制构件生产驻厂监理记录表			
		C2-5	预制构件首件安装与连接工程质量验收记录表			
		C2-6	预制构件安装与连接工程质量验收记录表			
		C2-7	套筒和连接部位施工过程检验记录表			
		C2-8	预制构件空腔混凝土灌注施工过程检验记录表			
	施工试验记录 C3	C3-1	灌浆性能检测报告			
		C3-2	套筒灌浆连接检验检测报告			
		C3-3	灌浆料抗压强度检验检测报告			
		C3-4	预制构件空腔混凝土抗压强度检验检测报告			
		C3-5	预制构件空腔混凝土试块强度统计、评定记录			
	工程质量验收记录 C4	C4-1	预制构件进场检查验收记录表（检验批）			
		C4-2	预制构件安装与连接工程质量验收记录表（检验批）			

C.2　建筑与结构工程施工文件附表

归档编号：C1-1

预制构件生产用材料、构配件进场验收记录

工程名称：　　编号：

构件生产单位					检验日期	年　月　日	
序号	名　称	规格型号	进场数量	生产厂家 质量证明文件号	检验项目	检验结果	备注
检验结论： 年　月　日							
构件生产单位	材　料　员： 专业质量检查员： 专业技术负责人：　　年　月　日						
驻厂监理单位	专业监理工程师：　　年　月　日						

归档编号：C1-18

预制构件混凝土配合比申请单、通知单

委托日期：_____年___月___日　　试验编号：_____

发出日期：_____年___月___日　　建设单位：_____

构件生产单位：_____　　驻厂监理单位：_____

工程名称：_____　　楼号：_____

预制构件类型：_____　　预制构件编号：_____

委托单位：_____

设计强度：_____　抗渗等级：_____　搅拌方法：_____　捣拌方法：_____

掺和料名称 1：_____　掺和料名称 2：_____

外加剂名称 1：_____　外加剂名称 2：_____

水泥试验编号：_____　水泥厂别及牌号：_____

水泥品种：_____　强度等级：_____　出厂日期：_____年___月___日

砂子试验编号：_____　砂子产地：_____　种类：_____　细度模数：_____

石子试验编号：_____　石子产地：_____　种类：_____　粒径：_____

委托人：_____　见证人：_____

水灰比	砂率（%）	养护方法及温度（℃）	坍落度要求（mm）	表观密度（kg/m³）

材料 / 用量	水泥	砂	石子	水	掺和料		外加剂		试验结果		
kg/m³									坍落度（mm）	抗压强度（MPa）	
										7d	28d
分次（kg）											

备注：

单位技术负责人意见：

签章：

驻厂监理工程师意见：

签章：

检测单位：（盖章）　批准：　审核：　检测：　年　月　日

注：1．混凝土氯化物和碱的总含量应符合《混凝土结构设计规范》GB 50010 和设计规定，在备注栏分别记载（含外加剂）并提供原材料试验报告及氯化物、碱的总含量计算书。

2．预应力混凝土结构中严禁使用含氯化物的外加剂；钢筋混凝土结构中，当使用含氯化物外加剂时，混凝土中氯化物的总含量应符合《混凝土质量控制标准》GB 50164 的规定。

3．掺有掺和料、外加剂时，应将试验资料附后以资证明。

归档编号：C1-19

预制构件混凝土抗压强度检验检测报告

委托日期：_____年___月___日　　试验编号：_____

发出日期：_____年___月___日　　建设单位：_____

构件生产单位：_____　　驻厂监理单位：_____

工程名称：_____　　楼号：_____

预制构件类型：_____　　预制构件编号：_____

委托单位：_____　　设计强度等级：_____

试件规格：_____mm³　　坍落度（工作度）：_____（mm）

搅拌方法：_____　　捣固方法：_____

工程量：_____m³　　养护方法和温度：_____（℃）

成型日期：____年___月___日　　试压日期：_____年___月___日

送试人：_____　　见证人：_____

配合比通知编号						
受压面积（mm²）	龄期（d）	抗压强度（MPa）				占设计强度（%）
		1	2	3	强度代表值	
备注：						
单位工程技术负责人意见： 签章：						

检测单位：（盖章）　　批准：　　审核：　　检测：　　年　月　日

注：同条件养护试件应附测温记录。

归档编号：C1-20

预制构件混凝土试块强度统计、评定记录

编号：

工程名称		楼号	
构件生产单位		驻厂监理单位	
预制构件类型		强度等级	
预制构件部位		养护方法	
统计期			

每组强度值(MPa)												

统计区间试块组数 n	强度标准值 $f_{cu,k}$（MPa）	平均值 m_{fcu}（MPa）	最小值 $f_{cu,min}$（MPa）	标准差 Sf_{cu}（MPa）	合格判定系数			
					λ_1	λ_2	λ_3	λ_4

采用的评定方法	□统计方法（二）（试块组数为 10 组及以上）		□非统计方法（一）（试块组数为 3～9 组）	
评定计算	$f_{cu,k}+\lambda_1 Sf_{cu}$	$\lambda_2 f_{cu,k}$	$\lambda_3 f_{cu,k}$	$\lambda_4 f_{cu,k}$
判定式	$m_{fcu}\geqslant f_{cu,k}+\lambda_1 Sf_{cu}$	$f_{cu,min}\geqslant \lambda_2 f_{cu,k}$	$m_{fcu}\geqslant \lambda_3 f_{cu,k}$	$f_{cu,min}\geqslant \lambda_4 f_{cu,k}$
结果				

结论：

批准	审核	统计

归档编号：C1-23

预制混凝土构件出厂合格证（检验件）

（结构性能或实体检验的填写此表）

编号：

<table>
<tr><td colspan="3">预制构件出厂合格证</td><td colspan="2">合格证编号</td><td colspan="2"></td></tr>
<tr><td colspan="2">工程名称</td><td colspan="2"></td><td colspan="2">楼号</td><td colspan="2"></td></tr>
<tr><td colspan="2">预制构件使用部位</td><td colspan="2"></td><td colspan="2">资料编号</td><td colspan="2"></td></tr>
<tr><td colspan="2">预制构件种类</td><td></td><td>规格型号</td><td colspan="2"></td><td>供应数量</td><td></td></tr>
<tr><td colspan="2">预制构件生产单位</td><td colspan="2"></td><td colspan="2">驻厂监理单位</td><td colspan="2"></td></tr>
<tr><td colspan="2">标准图集号或设计图纸编号</td><td colspan="2"></td><td colspan="2">混凝土设计强度等级</td><td colspan="2"></td></tr>
<tr><td colspan="2">混凝土浇筑日期</td><td colspan="2">年　　月　　日</td><td colspan="2">构件出厂日期</td><td colspan="2">年　　月　　日</td></tr>
<tr><td rowspan="19">检验评定结果</td><td colspan="2">混凝土抗压强度</td><td colspan="2">受力主筋</td><td colspan="2"></td></tr>
<tr><td>试验编号</td><td>达到设计强度（%）</td><td>试验编号</td><td colspan="2">力学性能</td></tr>
<tr><td></td><td></td><td></td><td colspan="2"></td></tr>
<tr><td colspan="2">钢筋连接套筒</td><td colspan="2">箍筋</td><td colspan="2"></td></tr>
<tr><td>试验编号</td><td>试验结论</td><td>试验编号</td><td colspan="2">力学性能</td></tr>
<tr><td></td><td></td><td></td><td colspan="2"></td></tr>
<tr><td colspan="2">预埋吊件</td><td colspan="2">连接件</td><td colspan="2"></td></tr>
<tr><td>试验编号</td><td>试验结论</td><td>试验编号</td><td colspan="2">试验结论</td></tr>
<tr><td></td><td></td><td></td><td colspan="2"></td></tr>
<tr><td colspan="2">保温材料</td><td colspan="2">装饰材料</td><td colspan="2"></td></tr>
<tr><td>试验编号</td><td>试验结论</td><td>试验编号</td><td colspan="2">试验结论</td></tr>
<tr><td></td><td></td><td></td><td colspan="2"></td></tr>
<tr><td colspan="2">隐蔽工程验收记录</td><td colspan="2">预应力</td><td colspan="2"></td></tr>
<tr><td>资料编号</td><td>检验结论</td><td>资料编号</td><td colspan="2">施工记录</td></tr>
<tr><td></td><td></td><td></td><td colspan="2"></td></tr>
<tr><td colspan="2">套筒灌浆连接</td><td colspan="2">外观与尺寸偏差</td><td colspan="2"></td></tr>
<tr><td>试验编号</td><td>试验结论</td><td>质量状况</td><td colspan="2">尺寸偏差</td></tr>
<tr><td></td><td></td><td></td><td colspan="2"></td></tr>
<tr><td colspan="2">结构性能</td><td colspan="2">构件实体</td><td colspan="2"></td></tr>
<tr><td>试验结论</td><td>试验编号</td><td>检验结论</td><td colspan="2">资料编号</td></tr>
<tr><td></td><td></td><td></td><td colspan="2"></td></tr>
<tr><td colspan="2">钢筋保护层厚度</td><td colspan="2">其它</td><td colspan="2"></td></tr>
<tr><td>检验结论</td><td>资料编号</td><td>检验结论</td><td colspan="2">资料编号</td></tr>
<tr><td></td><td></td><td></td><td colspan="2"></td></tr>
<tr><td colspan="5">备注信息：</td><td colspan="2">结论</td></tr>
<tr><td>构件生产单位技术/质量负责人</td><td>日期
年　月　日</td><td>填表人</td><td>日期
年　月　日</td><td colspan="2">盖章</td></tr>
<tr><td>驻厂总监理工程师（代表）</td><td>日期
年　月　日</td><td>驻厂监理工程师</td><td>日期
年　月　日</td><td colspan="2">盖章</td></tr>
</table>

归档编号：C1-24

预制混凝土构件出厂合格证（汇总表）

工程名称：_____ 楼号：_____

预制构件生产单位：_____ 驻厂监理单位：_____

预制构件深化设计单位：_____ 采用图名或图集：_____

构件名称	构件型号	数量（件）	生产日期	出厂日期	合格证编号	准用证编号	备注

共　　页 第　　页

构件生产单位质检章：　　技术负责人：　　质检员：　　填表人：

驻厂监理单位：（盖章）　　驻厂总监理工程师：　　驻厂监理工程师：

归档编号：C2-1

预制构件生产混凝土浇筑前隐蔽工程验收记录

编号：

<table>
<tr><td>工程名称</td><td></td><td>楼号</td><td></td></tr>
<tr><td>构件生产单位</td><td></td><td>驻厂监理单位</td><td></td></tr>
<tr><td>预制构件类型</td><td></td><td>使用部位</td><td></td></tr>
<tr><td>预制构件编号</td><td colspan="3"></td></tr>
<tr><td colspan="4">隐蔽工程检验项目：钢筋、钢筋连接套筒、预埋件、预埋管线、预埋线盒</td></tr>
<tr><td colspan="4">隐蔽工程检验部位：XX层　XXX预制墙板、XXX预制楼板、XXX预制楼梯。</td></tr>
<tr><td colspan="2">检查时间 ：xxxx年xx月xx日xx时</td><td colspan="2">记录编号：XXX-001</td></tr>
<tr><td colspan="4">隐蔽工程检查依据：
1、施工图号_____，设计变更单/工程变更单（编号）_____及有关国家现行标准等。
2、主要材料名称及规格/型号：

隐蔽工程检查内容：
1、钢筋
2、钢筋连接套筒
3、预埋件
4、预埋管线
5、预埋线盒</td></tr>
<tr><td colspan="4">检查结论：

☐同意隐蔽　　☐不同意隐蔽，修改后复查：</td></tr>
<tr><td colspan="4">复查结论：

☐同意隐蔽　　☐不同意隐蔽，修改后复查：</td></tr>
<tr><td colspan="4">备注：</td></tr>
<tr><td>构件生产单位检查结果：</td><td></td><td colspan="2">构件生产单位质量检验员：
年　月　日</td></tr>
<tr><td>驻厂监理单位检查意见：</td><td></td><td colspan="2">驻厂监理工程师：
年　月　日</td></tr>
</table>

归档编号：C2-2-1

预应力筋张拉记录（一）

编号：

工程名称		楼号	
构件生产单位		张拉日期	年　月　日
预制构件类型		使用部位	
预制构件编号		预应力类型	
预应力张拉程序及平面示意图：			
张拉端锚具类型		固定端锚具类型	
预应力筋规格		抗拉强度（MPa）	
设计控制应力（MPa）		实际张拉力（MPa）	
千斤顶编号		压力表编号	
混凝土设计强度（MPa）		张拉时混凝土实际强度（MPa）	
预应力筋计算伸长值：			
预应力筋伸长值范围：			

驻厂监理工程师： 年　月　日	构件生产单位质量检验员： 年　月　日	预应力施工员： 年　月　日

归档编号：C2-2-2

预应力筋张拉记录（二）

编号：

工程名称		楼号	
构件生产单位		张拉日期	年　月　日
预制构件类型		使用部位	
预制构件编号		预应力类型	

张拉顺序编号	计算值	预应力筋张拉伸长率实测值（cm）							备注
		一端张拉			另一端张拉			总伸长	
		原长 L_1	实长 L_2	伸长△L	原长 L_1'	实长 L_2'	伸长△L'		

构件生产单位质量检验员： 年　月　日	预应力施工员： 年　月　日

归档编号：C2-3

预制构件生产质量控制资料核查记录

编号：

工程名称		楼号	
构件生产单位		驻厂监理单位	

序号	资料名称	份数	构件生产单位		驻厂监理单位	
			核查意见	核查人	核查意见	核查人
1	预制构件生产方案审核表					
2	原材料质量证明文件和进厂抽样检验报告					
3	混凝土质量证明文件					
4	灌浆料性能检验报告					
5	钢筋套筒灌浆连接试件的检验报告					
6	预应力筋用锚具、连接器的质量证明文件和抽样检验报告					
7	预应力筋安装、张拉检验记录					
8	隐蔽工程检验记录					
9	凝土抗压强度检验检测报告					
10	预制构件结构性能检验报告					
11	预制构件实体检验报告					
12	预制构件出厂合格证					
13	工程的重大质量问题的处理方案和验收记录					
14	其它					

结论：	
构件生产单位检查结果：	构件生产单位质量检验员： 年　月　日
驻厂监理单位检查意见：	驻厂监理工程师： 年　月　日

归档编号：C2-4

预制构件生产驻厂监理记录表

编号：

工程名称		楼号		
构件类型		使用部位		
施工单位		构件生产单位		
驻厂监理单位		设计单位		
序号	生产工序	生产日期	监理记录	驻厂监理工程师
1	预制构件生产方案审核			
2	原材料、配件进场检验			
3	套筒灌浆连接型式检验报告			
4	套筒灌浆连接抗拉强度检验			
5	模具组装检验			
6	钢筋检查			
7	预应力钢筋张拉			
8	预留预埋检查			
9	混凝土配合比检验记录			
10	隐蔽工程检查记录			
11	混凝土浇筑检查			
12	混凝土振捣检查			
13	预制构件养护			
14	预制构件外观检查			
15	预制构件尺寸偏差检查			
16	预制构件结构性能检验			
17	预制构件实体检验			
18	预制构件出厂检验记录			
19	预制构件出厂合格证			
结论：				
驻厂监理单位（盖章） 年　月　日		驻厂总监理工程师 年　月　日		

归档编号：C2-5

预制构件首件安装与连接工程质量验收记录表

编号：

项目名称		楼号	
施工单位		现场监理单位	
预制构件生产单位		预制构件类型	
预制构件首件安装部位		预制构件首件安装日期	

序号	预制构件名称型号	预制构件安装检查									安装质量情况
		下层连接钢筋检查	构件安装位置	安装标高	灌浆缝隙	搁置长度	构件间隙	垂直度	水平度	临时支撑	

结论：

施工单位检查结果：		专业工程师： 项目专业质量检验员： 年　月　日
现场监理单位验收意见：		专业监理工程师： 年　月　日

归档编号：C2-6

预制构件安装与连接工程质量验收记录表

编号：

项目名称		楼号	
施工单位		现场监理单位	
预制构件生产单位		预制构件类型	
预制构件安装部位		预制构件安装日期	

序号	预制构件名称型号	预制构件安装检查									安装质量情况
		下层连接钢筋检查	构件安装位置	安装标高	灌浆缝隙	搁置长度	构件间隙	垂直度	水平度	临时支撑	

结论：

施工单位检查结果：		专业工程师： 项目专业质量检验员： 年　月　日
现场监理单位验收意见：		专业监理工程师： 年　月　日

归档编号：C2-7

套筒和连接部位灌浆施工过程检验记录表

编号：

项目名称		楼号	
施工单位		灌浆劳务分包单位	
现场监理单位		灌浆施工部位	
天气状况		环境温度	
灌浆时间	自20XX年XX月XX日XX时起 至 20XX年XX月XX日XX时		

灌浆施工人员信息	姓名	培训合格上岗证编号	姓名	培训合格上岗证编号

灌浆工作界面完成检查及情况描述	界面检查	作业面和套筒内杂物、垃圾是否清理 □是 □否
		灌浆孔、出浆孔是否完整，符合要求 □是 □否
	连接钢筋	钢筋位置、预留长度是否符合要求 □是 □否
		钢筋表面无锈蚀、无污染 □是 □否
	分仓与封堵	分仓材料： 是否按要求分仓 □是 □否
		封堵材料： 封堵是否密实 □是 □否
	通透性检查	灌浆通道是否通畅 □是 □否
		不通畅的构件编号 套筒编号
	设备、材料、环境检查	设备设施是否满足灌浆要求 □是 □否
		灌浆料品牌： ，检验是否合格 □是 □否
		环境温度 ，是否符合灌浆要求 □是 □否

灌浆料搅拌：	批次： 干粉用量： 搅拌时间： 施工员：
	灌浆料试块预留：□是 □否，组数： （每组3个），规格40mmX40mmX160mm，初始流动度： mm。
	套筒灌浆连接平行检验试件制作：□是 □否，套筒： ，钢筋级别： ，直径： mm。
	异常记录：

楼号	楼层	构件名称和编号	灌浆孔号	灌浆开始时间	灌浆结束时间	施工人员	异常记录情况	是否补充灌浆	影像资料留存	备注

结论：										
施工单位	灌浆施工负责人： 专职检验人员： 年　月　日									
现场监理单位	现场监理工程师： 年　月　日									

注：1 灌浆料搅拌完成后必须在规定时间内灌浆完成；

2 灌浆结束后立即清理灌浆设备。

归档编号：C2-8

预制构件空腔混凝土灌注施工过程检验记录表

编号：

项目名称		楼号	
施工单位		现场监理单位	
预制构件类型		构件空腔混凝土	
天气状况		环境温度	
浇筑时间	自20XX年XX月XX日XX时起 至 20XX年XX月XX日XX时		

空腔混凝土灌注	界面检查	作业面和空腔内杂物、垃圾是否清理 □是 □否
		浇筑孔、观察孔、排气孔是否符合要求 □是 □否
	空腔混凝土试块预留：□是 □否，组数： （每组3个），规格100mmX100mmX100mm	
	排气孔是否正常：□是 □否	
	灌注过程异常记录：	

楼号	楼层	构件名称和编号	灌注开始时间	灌注结束时间	施工人员	异常记录情况	是否补充灌注	影像资料留存	备注

结论：	
施工单位	空腔混凝土灌注施工负责人： 专职检验人员： 年 月 日
现场监理单位	现场监理工程师： 年 月 日

归档编号：C3-1

灌浆料性能检测报告

委托日期：____年___月___日　　试验编号：_____

发出日期：____年___月___日　　建设单位：_____

委托单位：_____　　施工单位：_____

工程名称：_____　　施工部位：_____

灌浆料产品型号：_____　　灌浆料生产厂家：_____

出厂编号：_____　　合格证编号：_____

出厂日期：_____　　代表数量：_____

见证单位：_____　　见证人：_____证书编号：_____

取样人：_____　　送样人：_____

检验依据		《钢筋套筒灌浆连接应用技术规程》JGJ 355、《钢筋连接用套筒灌浆料》JG/T 408			
检验项目		计量单位	标准要求	实测值	单项判定
流动度	初始值	mm	≥300		
	30min 保留值	mm	≥260		
竖向膨胀率	3h	%	≥0.02		
	24h 与 3h 膨胀值差	%	0.02~0.50		
抗压强度	1d	MPa	≥35		
	3d	MPa	≥60		
	28d	MPa	≥85		
泌水率		%	0		
氯离子含量		%	≤0.03		
结　论					
备　注		1、本报告无本单位检测报告专用章无效； 2、本报告无检测或试验、审核人、批准人签名无效； 3、本报告涂改无效； 4、复制报告未重新盖本单位检测报告专用章无效。			

检测单位（章）：　　批准：　　审核：　　检测：

检测单位地址：

联系电话：

归档编号：C3-2

套筒灌浆连接检验检测报告

委托日期：____年___月___日　　试验编号：_____

发出日期：____年___月___日　　建设单位：_____

委托单位：_____　　施工单位：_____

工程名称：_____　　施工部位：_____

连接方式：_____　　套筒形式：_____

套筒生产厂家：_____　　出厂合格证编号：_____

钢筋母材型号：_____　　钢筋母材试验编号：_____

见证单位：_____　　见证人：_____证书编号：_____

取样人：_____　　送样人：_____

钢筋公称直径D（mm）	钢筋母材屈服强度标准值（N/mm²）	钢筋母材抗拉强度标准值（N/mm²）	评定结果

试件编号	实测钢筋横截面积 A_s（mm²）	母材抗拉强度实测值（N/mm²）	接头试件极限拉力（kN）	接头试件抗拉强度实测值（N/mm²）	接头破坏形态

结论	
备注	

检测单位：（盖章）　　批准：　　审核：　　检测：　　年　月　日

检测单位地址：

联系电话：

归档编号：C3-3

灌浆料抗压强度检验检测报告

委托日期：____年___月___日　　试验编号：_____

发出日期：____年___月___日　　建设单位：_____

委托单位：_____　　施工单位：_____

工程名称：_____　　施工部位：_____

灌浆料产品型号：_____　　灌浆料生产厂家：_____

出厂编号：_____　　合格证编号：_____

出厂日期：_____　　代表数量：_____

试件规格：_____　　水料比：_____

流动度：初始值_____mm；30min 保留值_____mm　养护方法和温度：_____（℃）

成型日期：____年___月___日　　试压日期：_____年___月___日

送试人：_____　　见证人：_____

检验依据					
试件编号	试件尺寸（mm）	试验日期	龄期（天）	抗压强度	
				单块值	代表值
	40×40×160				
	40×40×160				
	40×40×160				
结　论					
备　注		1、本报告无本单位检测报告专用章无效； 2、本报告无检测或试验、审核人、批准人签名无效； 3、本报告涂改无效； 4、复制报告未重新盖本单位检测报告专用章无效。			

检测单位（章）：　　批准：　　审核：　　检测：

检测单位地址：

联系电话：

注：同条件养护试件应附测温记录。

归档编号：C3-4

预制构件空腔混凝土抗压强度检验检测报告

委托日期：____年___月___日　　试验编号：_____

发出日期：____年___月___日　　建设单位：_____

委托单位：_____　　工程名称：_____

施工部位：_____　　设计强度等级：_____

试件规格：_____mm³　　坍落度（工作度）：_____（mm）

搅拌方法：_____　　捣固方法：_____

工程量：_____m³　　养护方法和温度：_____（℃）

成型日期：____年___月___日　　试压日期：_____年___月___日

送试人：_____　　见证人：_____

配合比通知编号						
受压面积（mm²）	龄期（d）	抗压强度（MPa）				占设计强度（%）
		1	2	3	强度代表值	
备注：						
单位工程技术负责人意见： 签章：						

检测单位：（盖章）　　批准：　　审核：　　检测：　　年　月　日

注：同条件养护试件应附测温记录。

归档编号：C3-5

预制构件空腔混凝土试块强度统计、评定记录

工程名称：　　编号：

施工单位								养护方法				
结构部位								强度等级				
统计期												
每组强度值(MPa)												

统计区间试块组数 n	强度标准值 $f_{cu,k}$（MPa）	平均值 m_{fcu}（MPa）	最小值 $f_{cu,min}$（MPa）	标准差 Sf_{cu}（MPa）	合格判定系数			
					λ_1	λ_2	λ_3	λ_4

采用的评定方法	□统计方法（二）（试块组数为 10 组及以上）		□非统计方法（一）（试块组数为 3～9 组）	
评定计算	$f_{cu,k}+\lambda_1 Sf_{cu}$	$\lambda_2 f_{cu,k}$	$\lambda_3 f_{cu,k}$	$\lambda_4 f_{cu,k}$
判定式	$m_{fcu}\geqslant f_{cu,k}+\lambda_1 Sf_{cu}$	$f_{cu,min}\geqslant \lambda_2 f_{cu,k}$	$m_{fcu}\geqslant \lambda_3 f_{cu,k}$	$f_{cu,min}\geqslant \lambda_4 f_{cu,k}$
结果				

结论：

批准	审核	统计

归档编号：C4-1

预制构件进场检查验收记录表（检验批）

编号：

单位（子单位）工程名称		分部（子分部）工程名称		分项工程名称	
施工单位		项目负责人		检验批容量	
构件生产单位		构件生产单位项目负责人		检验批部位	
驻厂监理单位		驻厂总监理工程师		现场监理单位	
构件生产依据	《装配式混凝土结构构件制作、施工与验收规程》DB21/T 2568-2020	验收依据	《装配式混凝土结构构件制作、施工与验收规程》DB21/T 2568-2020		

	验收项目			设计要求及规范规定		最小/实际抽样数量	检查记录	检查结果
主控项目	7.2.1	构件出厂质量合格证明文件或质量检验记录						
	7.2.2	结构性能（实体）检验报告						
	7.2.3	外观质量严重缺陷						
	7.2.4	构件表面饰面砖、石材等饰面与混凝土的粘结性能						
	7.2.5	钢筋套筒灌浆连接抗拉强度检验检验报告						
一般项目	7.2.6	外观质量一般缺陷						
	7.2.7	粗糙面和键槽						
	7.2.8	饰面外观质量						
	7.2.9	预埋件、预留插筋、预埋管线、预留孔、预留洞						
	7.2.10	外形尺寸	长度	梁、柱桁架、楼板	<12m	±5		
					≥12m 且 <18m	±10		
					≥18m	±20		
				墙板（高度）		±4		
			宽度	楼板、梁、柱		±5		
				墙板		±4		
			厚度	柱、梁、楼板		±5		
				墙板		±3		
			对角线差值	楼板、梁柱		6		
				墙板		5		
			表面平整度	内表面		4		
				外表面		3		
			侧向弯曲	柱、梁、楼板		L/750 且≤20		
				墙板		L/1000 且≤20		

			翘曲	柱、梁、楼板	L/750		
				墙板	L/1000		
		预埋件	预埋螺栓	中心线位置偏移	2		
				外露长度	+10，-5		
			预埋钢板	中心线位置偏差	5		
				平面高差	0，-5		
			预埋线盒、电盒	水平方向中心位置偏差	10		
				垂直位置	0，-5		
		预留孔洞		中心线位置	5		
				孔尺寸	±5		
		预留插筋		中心线位置	3		
				外露长度	±5		
		吊环、木砖		中心线位置偏移	10		
				外露长度	0，-10		
		桁架钢筋高度			+5，0		
		键槽		中心线位置偏移	5		
				长度、宽度	±5		
				深度	±5		
		灌浆套筒及连接钢筋		灌浆套筒中心线位置	2		
				连接钢筋中心线位置	2		
				连接钢筋外露长度	+10，0		
	7.2.11 装饰外观尺寸偏差	通用		表面平整度	2		
		石材和面砖		立面垂直度	3		
				阳角方正	2		
				上口平直	2		
				接缝平直	3		
				接缝深度	±5		
				接缝宽度	±2		
	7.2.12	钢筋保护厚度		梁类构件	+10，-7		
				板类构件	+8，-5		
施工单位检查结果					专业工程师： 项目专业质量检验员： 年　月　日		
现场监理单位验收意见					专业监理工程师 年　月　日		

注：1、L 为构件长度（mm）。

2、检查中心线和孔洞尺寸偏差时，沿纵、横两个方向测量，并取其中偏差较大值。

归档编号：C4-2

预制构件安装与连接工程质量验收记录表（检验批）

编号：

单位（子单位）工程名称		分部（子分部）工程名称		分项工程名称	
施工单位		项目负责人		检验批容量	
构件生产单位		构件生产单位项目负责人		检验批部位	
驻厂监理单位		现场监理单位		现场总监理工程师	
构件安装与连接依据	《装配式混凝土结构构件制作、施工与验收规程》DB21/T 2568-2020	验收依据	《装配式混凝土结构构件制作、施工与验收规程》DB21/T 2568-2020		

	验收项目		设计要求及规范规定		最小/实际抽样数量	检查记录	检查结果
主控项目	7.3.1	临时固定措施					
	7.3.2	外观质量、尺寸偏差					
	7.3.3	灌浆施工质量					
	7.3.4	灌浆料试件抗压强度					
	7.3.5	平行试件抗拉强度检验					
	7.3.6	连接处后浇混凝土的强度					
	7.3.7	外墙板接缝的防水性能					
一般项目	7.3.8	外观质量一般缺陷					
	7.3.9 允许偏差（mm）	构件轴线位置	竖向构件（柱、墙板）		8		
			水平构件（梁、楼板）		5		
		标高	柱、墙、梁、板底面或顶面		±5		
		构件垂直度	墙、柱	≤6m	5		
				>6m	L/500 且≤10		
		构件倾斜度	梁、桁架		5		
		相邻构件平整度	板端面		5		
			梁、楼板底面	外露	3		
				不外露	5		
			柱、墙板表面	外露	5		
				不外露	8		
		构件搁置长度	楼板		±5		
			梁		±10		
		支座、支垫中心位置	板、梁、桁架、柱、墙		10		

		外墙板板缝	板缝宽度	±5		
			通常缝直线度	5		
			接缝高差	3		
	7.3.10	饰面外观质量				
施工单位检查结果				专业工程师： 项目专业质量检验员： 年　月　日		
现场监理单位验收意见				专业监理工程师： 年　月　日		

注：1、L 为构件长度（mm）。

附录D　竣工图的绘制及折叠

D.1　竣工图的绘制

D.1.1　竣工图按绘制方法不同可分为利用电子版施工图改绘的竣工图、利用施工蓝图改绘的竣工图、利用翻晒硫酸纸底图改绘的竣工图、重新绘制的竣工图。

D.1.2　竣工图的绘制依据应包括下列内容：

1　设计交底、图纸会审记录或工程洽商记录中提出的设计修改、变更内容的记录；

2　经设计单位、建设单位和施工图审图机构签字盖章认可的设计单位发出的变更通知单和修改图；

3　在施工过程中施工单位或监理单位提出，并经设计单位、建设单位签字盖章认可的工程变更单、材料代换签证、技术核定单、工程洽商单或工作联系单等文件；

4　隐蔽工程验收记录；

5　竣工测量记录和变形、定位测量记录。

D.1.3　利用电子版施工图改绘的竣工图应符合下列要求：

1　竣工图绘制单位首先应征得设计单位的同意，并从设计单位获得正版（最后一版）的设计文件，以确保原设计图签签章齐全。

2　利用电子版施工图绘制竣工图，其方法是根据图纸会审、设计变更、工程洽商等依据，将变动后的结果绘制在原施工图上，使其与现状相符合。经过变动的部位，应用云圈线标出来。

3　利用电子版施工图电子文件绘制的竣工图，应有图签并有原设计人员的签字；没有原设计人员签字的，应附有原施工图，原施工图和竣工图均应加盖竣工图章。

4　由原设计单位绘制电子版施工图的，设计单位只需将所有变更的内容在图纸上变更后，在原设计图签里明确“竣工阶段”即可，并加盖竣工图章。

5　电子版竣工图绘制完成后，出图时应保持原比例，不得随意缩小比例，以满足竣工图缩微的技术标准。

D.1.4　利用施工蓝图改绘的竣工图可采用杠改法、叉改法、补绘法、补图法和加写说明法。具体改绘方法应符合下列要求：

1　杠改法。在施工蓝图上将取消或修改前的数字、文字、符号等内容用一横杠杠掉，在适当的位置补上修改的内容，并用带箭头的引出线标注修改依据，即“见×年×月×日洽商×条”或“见×号洽商×条”。杠改法用于数字、文字、符号的改变或取消，具体修改见图D.1.4-1。

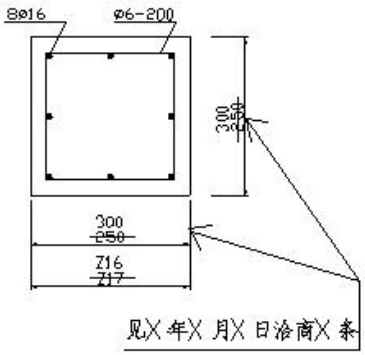

图D.1.4-1　杠改法

2　叉改法。在施工蓝图上将去掉和修改前的内容，打叉表示取消，在实际位置补绘修改后的内容，并用带箭头的引出线标注修改依据。叉改法用于线段图形、图表的改变与取消，具体修改见图D.1.4-2。

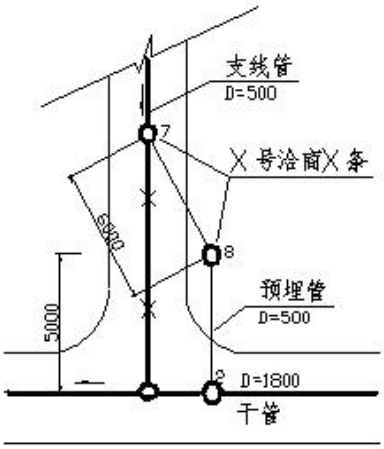

图 D.1.4-2　叉改法

3　补绘法。在施工蓝图上将增加的内容按实际位置绘出，或将某一修改后的内容在图纸上绘大样图修改，并用带箭头的引出线在应修改部分和绘制的大样图处标注修改依据。补绘法用于设计增加的内容、设计时遗漏的内容，如在原修改部位修改有困难，需另绘大样修改，具体修改见图 D.1.4-3。

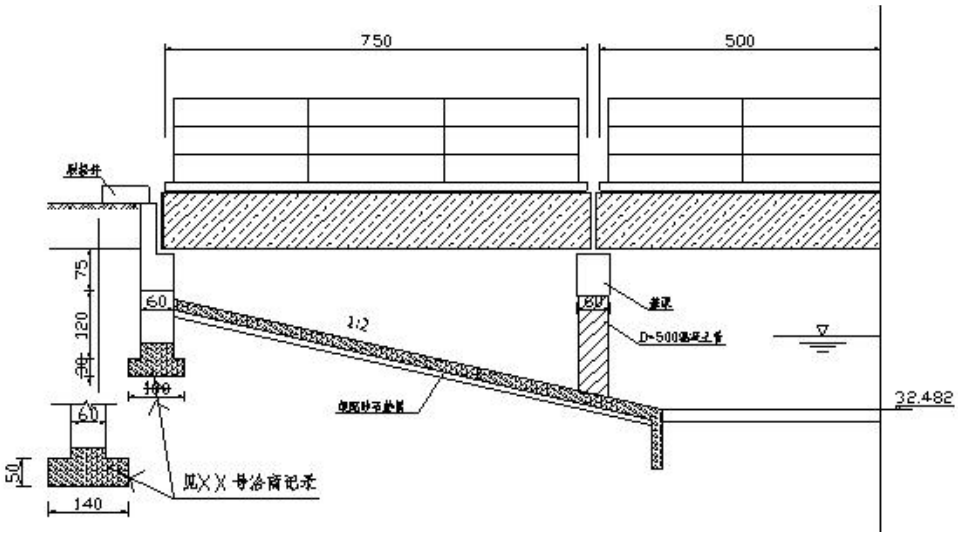

图 D.1.4-3　补绘法

4　补图法。当某一修改内容在原图无空白处修改时，可将应改绘的部位绘制成补图，补在本专业图纸之后。将应修改的部位用云圈线圈出，注明修改范围和修改依据，在修改的补图上应绘图签，标明图名、图号、工程号等内容，并在说明中注明某图某部位的补图，写清楚修改依据。补图法适用于难以在原修改部位修改和本图无空白处时某一剖面图大样图或改动范围较大的修改。

5　加写说明法。凡工程洽商、设计变更的内容应在竣工图上修改的，均应用绘图的方法改绘在蓝图上，不再加写说明。如修改后的图纸仍有些内容没有表示清楚，可用精练的语言适当加以说明。加写说明法一般适用于图纸说明、注意事项等类型的修改和修改依据的标注等。

D.1.5　利用翻晒硫酸纸底图改绘竣工图是在用施工蓝图或设计底图复制的二底图或原底图上，将工程洽商和设计变更的修改内容进行修改，修改后的二底（硫酸纸）图晒制的蓝图作为竣工图。利用翻晒硫酸纸底图改绘的竣工图应符合下列规定：

1　在翻晒硫酸纸底图上修改，修改过的图纸应有修改依据备注表（表 D.1.5-1）。

表 D.1.5-1　修改依据备注表

洽商变更编号	简要变更内容

2 修改内容应与工程洽商和设计变更的内容一致，修改依据备注表中应注明修改部位和变更内容。实施修改的责任人应签字并注明修改日期。

3 翻晒硫酸纸底图上的修改应采用刮改，凡修改后无用的文字、数字、符号、线段均应刮掉，需增加的内容应准确绘制在图上。

4 修改后的翻晒硫酸纸底图作为竣工图时，图面应清晰，并应在蓝图上加盖竣工图章。

D.1.6 重新绘制竣工图。工程竣工后，由于设计变更、工程洽商数量较大，一张图纸内容变化超过 30%，并已无法清晰改绘时，由竣工图绘制单位根据图纸会审、设计变更、工程洽商等依据，进行部分图纸的重绘。重新绘制竣工图应符合下列规定：

1 由施工单位或其他单位重新绘制竣工图时，原图内容应完整无误，修改内容应准确、真实地反映在竣工图上。绘制竣工图应按制图规定和要求进行，参照原施工图和该专业的统一图示，并在底图的右下角绘制原施工图签，由原设计单位签字后，在原施工图签的上方加盖竣工图章；没有设计人员签字的，应附有原施工图，原施工图应加注、说明绘制依据，并按规定加盖竣工图章。

2 由原设计单位绘制竣工图时，设计单位只需将所有变更的内容在图纸上变更后，在设计图签中直接写入“竣工阶段”，即可作为竣工图。

3 重新绘制竣工图可整套图纸重绘，也可部分图纸重绘。

D.1.7 竣工图制作应注意以下问题：

1 原施工图目录应加盖竣工图章，作为竣工图归档。凡有作废、补充、增加、修改的图纸，均应在原施工图目录上标注清楚，作废的图纸应在目录上杠掉，补充、增加的图纸应在目录上列出图名、图号。

2 按图施工且没有任何变更的图纸，应在原施工图上加盖竣工图章，作为竣工图。

3 如某一张施工图由于改变大，设计单位重新绘制修改图，应以修改图代替原图，原图不再归档。

4 以洽商图作为竣工图，应进行必要的制作，并符合下列规定：

1）如洽商图是按正规设计图纸要求进行绘制的，可直接作为竣工图，但应统一编写图名图号，并加盖竣工图章，作为补图。在图纸说明中应注明此图是哪图哪部位的修改图，还应在原图修改部位标注修改范围，并标明见补图的图号。同时应在设计变更单上注明附图的去向；

2）如洽商图未按正规设计图纸要求绘制，应按制图规定另行绘制竣工图。

5 某一洽商可能涉及两张及两张以上图纸、某一局部变化引起系统变化时，凡涉及的图纸及部位均应按规定修改。

6 凡修改的内容均应改绘在蓝图上或用作补图的办法附在本专业图纸之后，不得将洽商的附图原封不动地贴在或附在竣工图上作为修改。

7 根据规定的要求，某张图纸，需要重新绘制竣工图时，应按绘制竣工图的要求制图。

8 同一施工图上的内容分别由不同的施工单位施工时，可由各施工单位分别在同一施工图上进行竣工图的绘制，绘制完毕后加盖各自的竣工图章，也可委托一家单位来绘制竣工图。

9 改绘注意事项应符合下列要求：

1）修改时，字、线、墨水使用的规定：

字：采用仿宋字，字体的大小应与原图采用字体的大小相协调，不得出现错字、别字、草字。

线：采用绘图工具绘制，不得徒手绘制。

墨水：采用黑色墨水，不得采用圆珠笔、铅笔、非黑色墨水。

2）改绘用图的规定：改绘竣工图所用的施工蓝图应为新图，图纸反差要明显，以适应缩微、计算

机输入等技术要求。凡旧图、反差不好的图纸不得作为改绘用图。

3）修改方法的规定：施工蓝图的改绘不得采用刀刮、补贴等办法修改，修改后的竣工图不得有污染、涂抹、覆盖等现象。

4）修改内容和有关说明不得超过原图框。

D.2 竣工图的折叠

D.2.1 图纸折叠应符合下列规定：

1 图纸折叠前应按图 D.2.1 所示的裁图线裁剪整齐，图纸幅面应符合表 D.2.1 的规定；

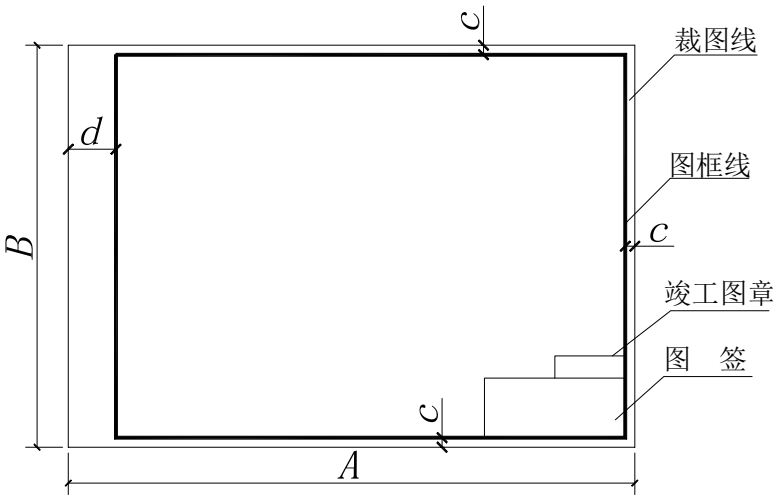

图 D.2.1 图框及图纸边线尺寸示意

表 D.2.1 图幅代号及图幅尺寸（单位：mm）

基本幅面代号	0#	1#	2#	3#	4#
$B\times A$	841×1189	594×841	420×594	297×420	297×210
c	10			5	
d	25				

2 图面应折向内侧成手风琴风箱式；

3 折叠后，幅面的尺寸应以 4#图纸基本尺寸为标准；

4 图签及竣工图章应露在外面；

5 3#～0#图纸应在装订边 297mm 处折一三角或剪一缺口，折进装订边。

D.2.2 折叠方法应符合下列规定：

1 4#图纸不折叠；

2 3#图纸折叠如图 D.2.2-1；

3 2#图纸折叠如图 D.2.2-2；

4 1#图纸折叠如图 D.2.2-3；

5 0#图纸折叠如图 D.2.2-4。

D.2.3 图纸折叠前，应准备好一块略小于 4#图纸尺寸（一般为 292mm×205mm）的模板。折叠时，应先把图纸放在规定位置，然后按照折叠方法的编号顺序依次折叠。

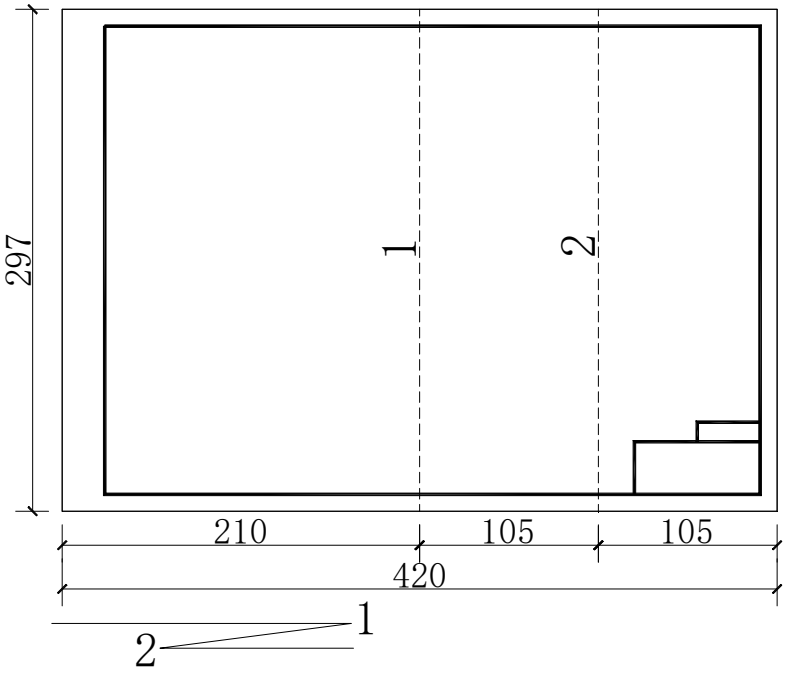

（a）

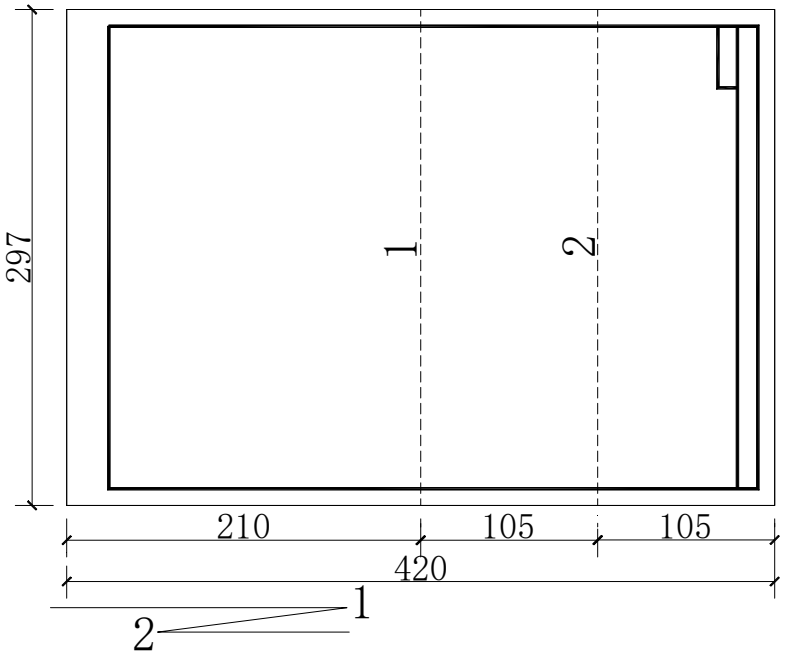

（b）

图 D.2.2-1　3#图纸折叠示意

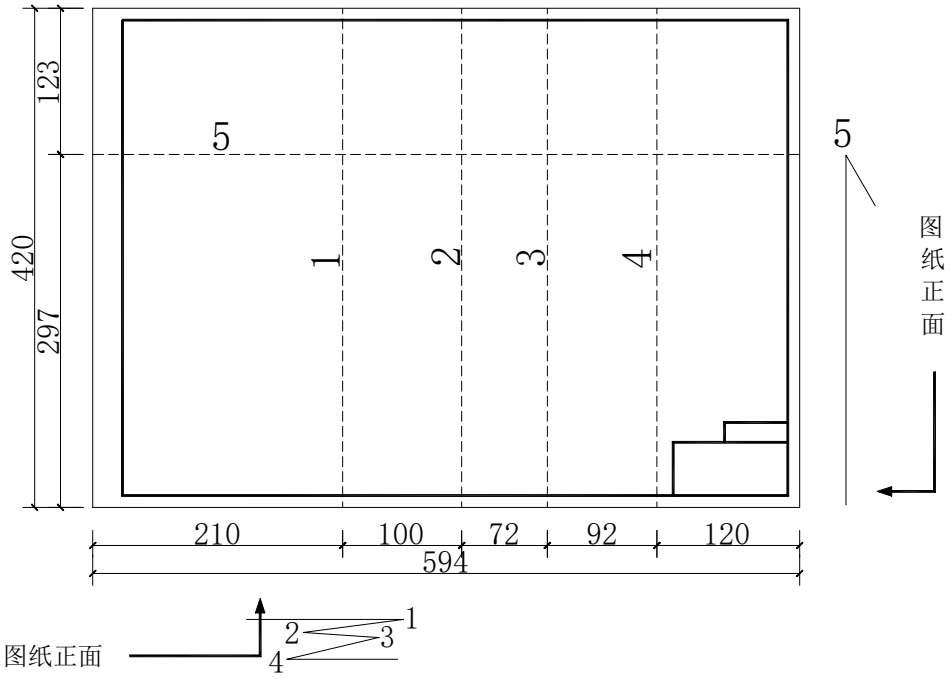

（a）

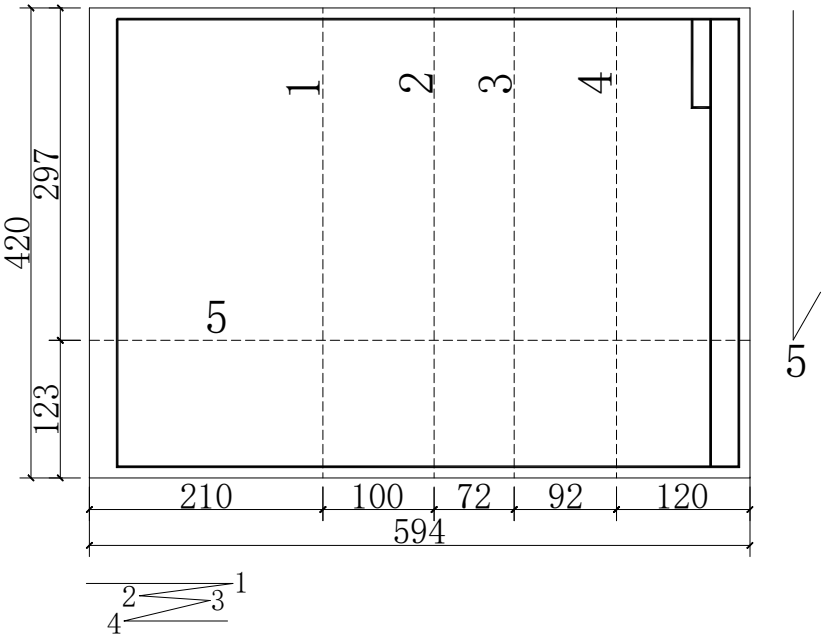

（b）

图 D.2.2-2　2#图纸折叠示意

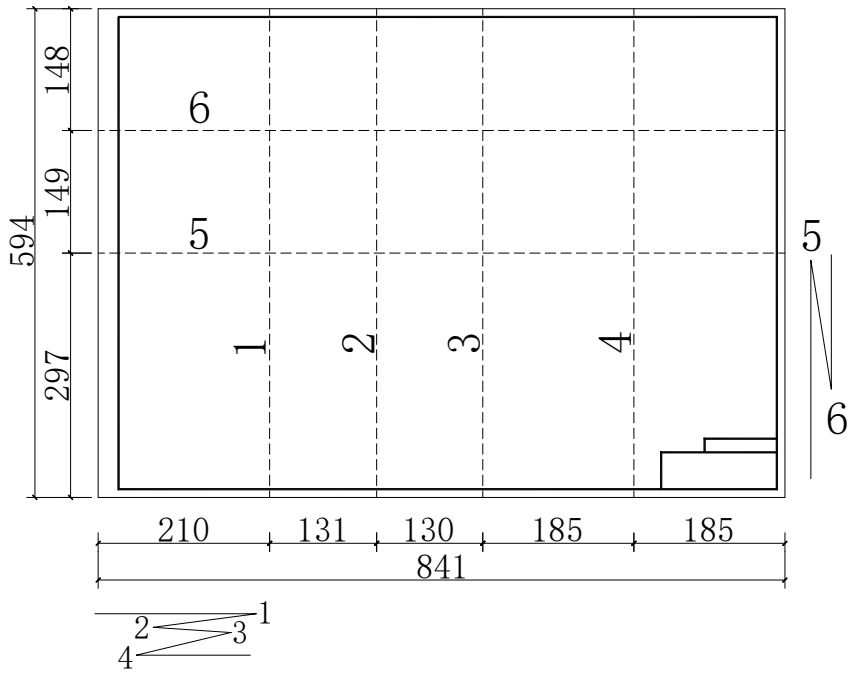

（a）

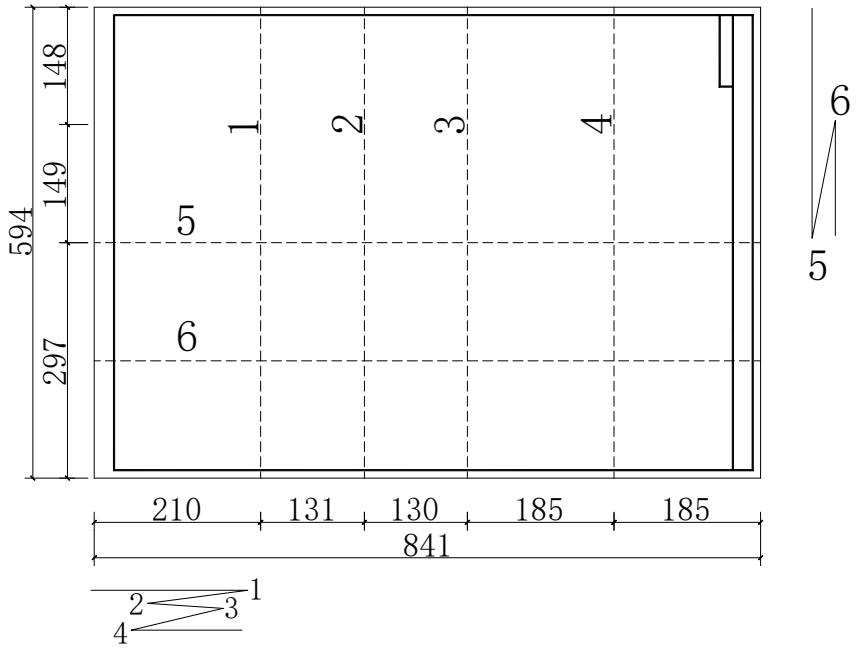

（b）

图 D.2.2-3　1#图纸折叠示意

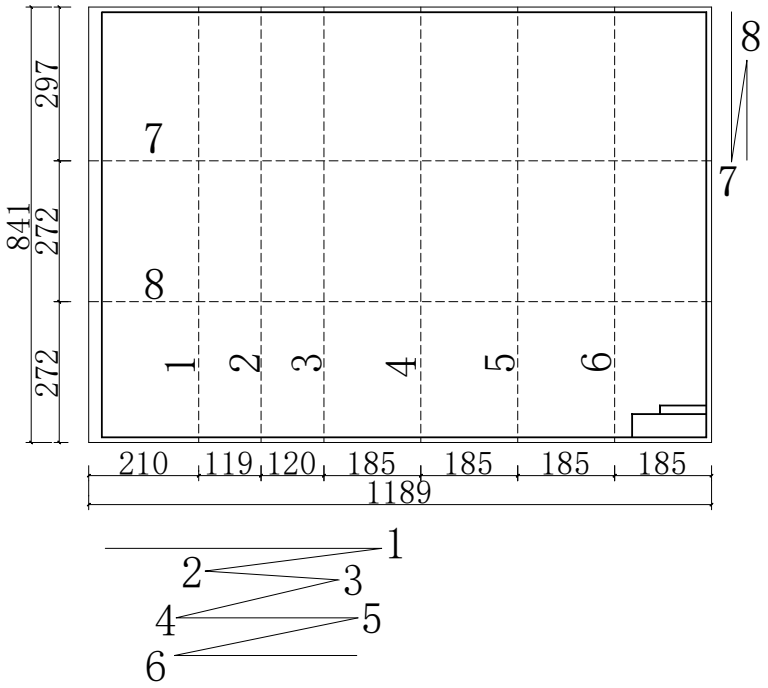

（a）

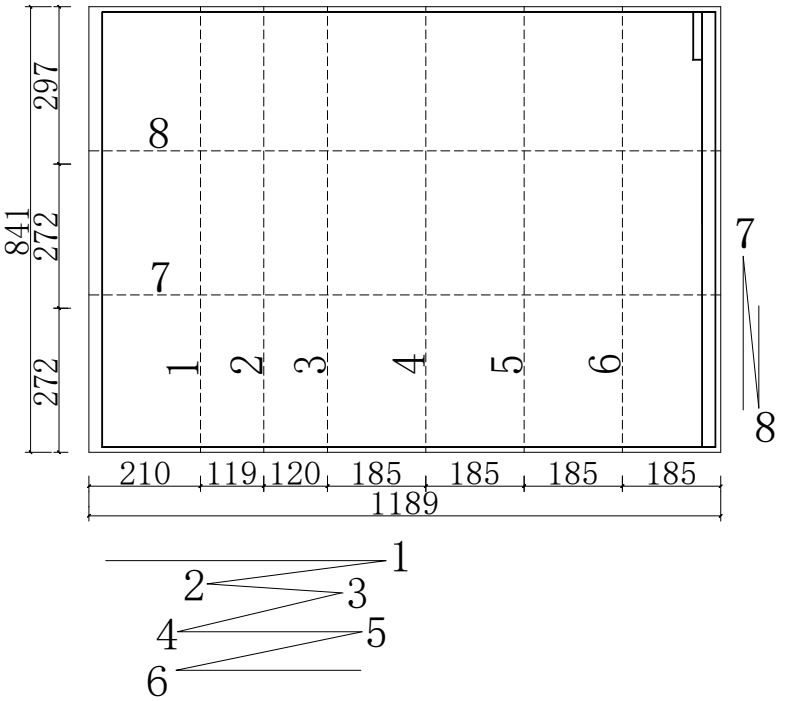

（b）

图 D.2.2-4　0#图纸折叠示意

附录 E　工程竣工验收文件附表

归档编号：E1-13

单位（子单位）工程装配式建筑竣工阶段评价表

编号：

_____项目_____楼（地上建筑面积　　m^2）装配式建筑竣工阶段评价表

评价项		设计阶段应用比例	设计阶段得分	实际实施比例	竣工验收阶段得分	备注
主体结构项	预制竖向构件					
	预制水平构件					
	预制或叠合梁					
	预制外墙挂板					
	主体结构加分项					
围护墙和内隔墙项	非承重围护墙非砌筑					
	围护墙与保温、装饰一体化					
	内隔墙非砌筑					
装修和设备管线项	全装修					
	模块化装修					
	内隔墙、管线、装修一体化					
	干式工法楼面、地面					
	集成厨房					
	集成卫生间					
	管线与主体结构分离					
加分项	BIM 技术					
	数字化智慧施工现场管理					
	预制构件生产信息化管理					
	EPC					
	定型装配式模板					
	预制施工临时道路板					
	预制混凝土桩					
装配率得分合计						

<table>
<tr><td colspan="4">装配式建筑实施结论：
经查验项目实施情况，复核项目竣工验收资料，_____项目_____楼，地上建筑面积　　m^2，设计阶段装配率为____%，竣工验收阶段装配率为____%，其中主体结构项设计阶段得分为____分，竣工验收阶段得分为_分。</td></tr>
<tr><td>建设单位：

项目负责人:
年　月　日</td><td>施工单位：

项目负责人:
年　月　日</td><td>设计单位：

项目负责人:
年　月　日</td><td>监理单位：

项目负责人:
年　月　日</td></tr>
</table>

附录 F　立卷要求

F.1　卷内目录式样

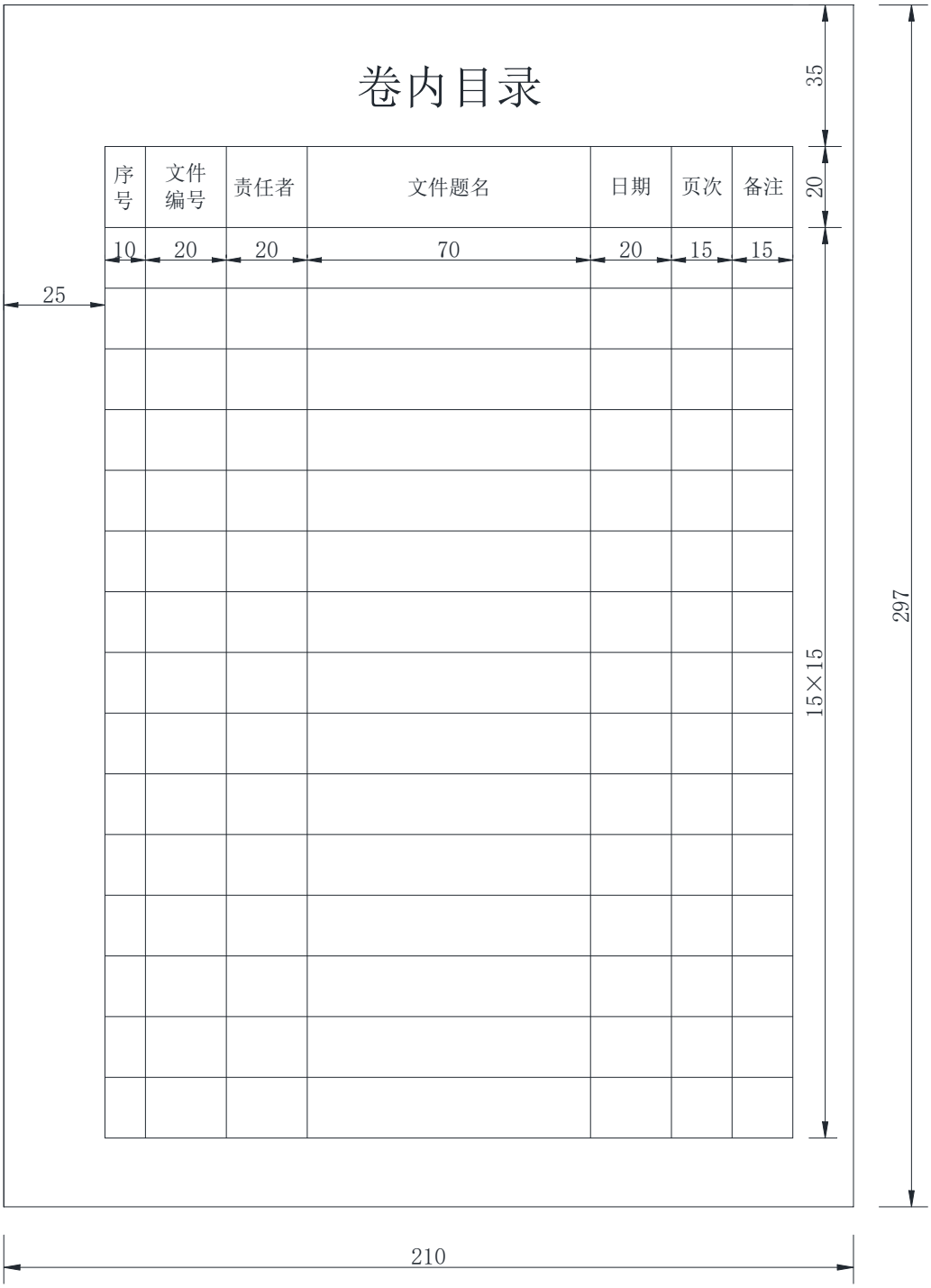

注：尺寸单位统一为 mm。

F.2　卷内备考表式样

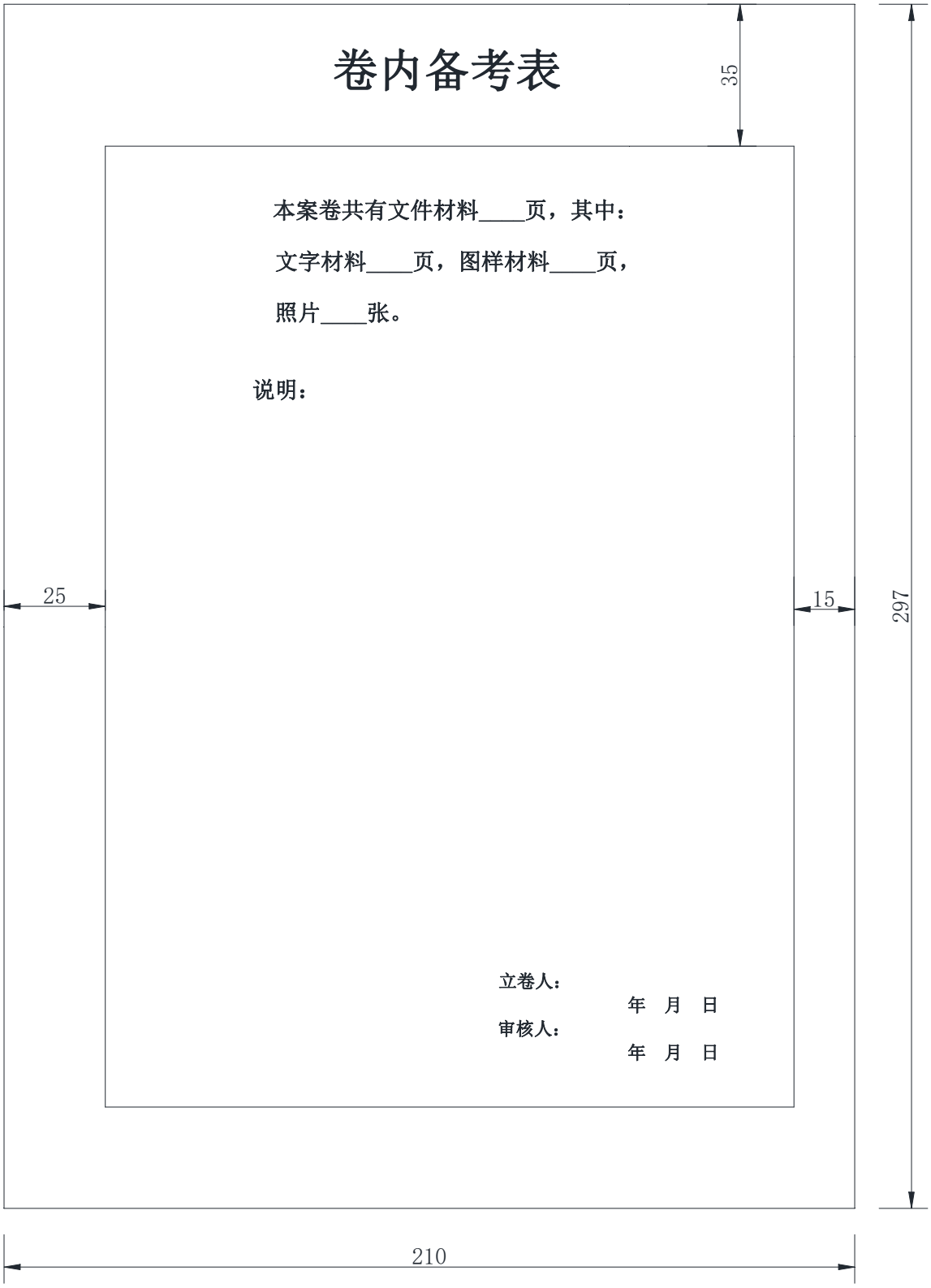

注：尺寸单位统一为 mm。

F.3　案卷封面式样

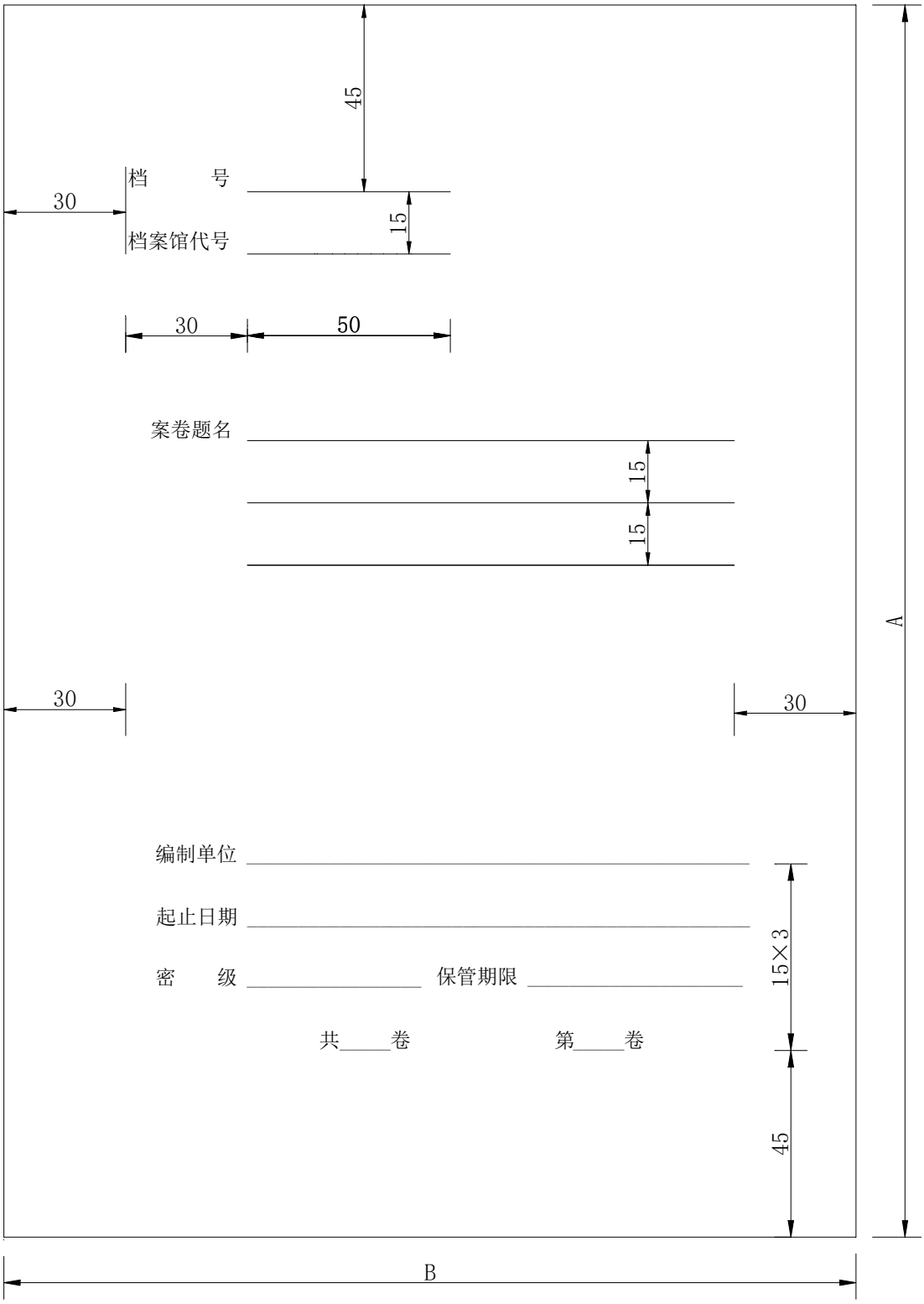

注：1．卷盒、卷夹封面尺寸 $A\times B$=310×220；

2．案卷封面尺寸 $A\times B$=297×210；

3．尺寸单位统一为 mm。

F.4　案卷脊背式样

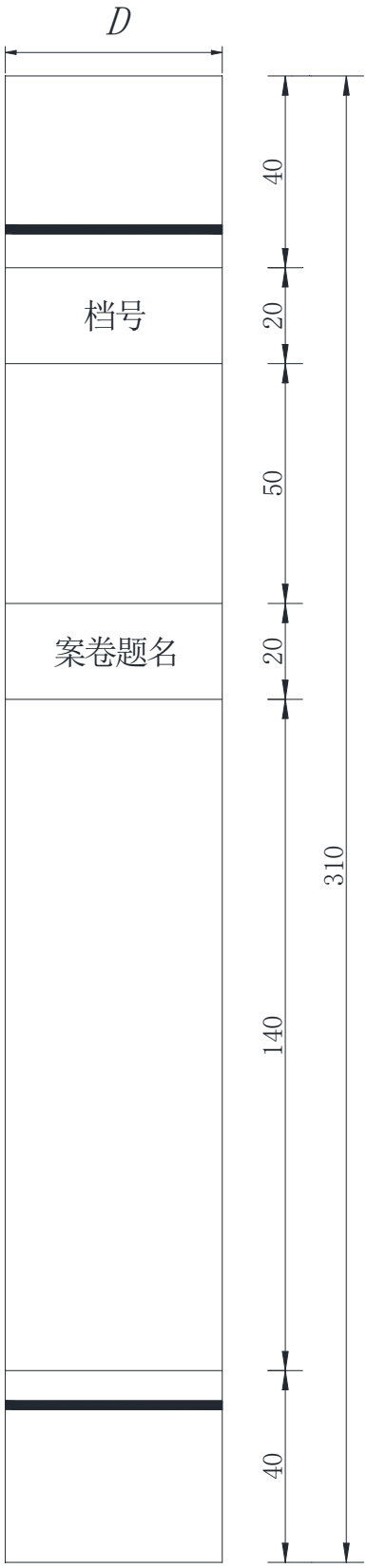

注：尺寸单位统一为 mm。

本标准用词说明

1 为便于在执行本标准条文时区别对待，对要求严格程度不同的用词说明如下：

1）表示很严格，非这样做不可的：

正面词采用“必须”，反面词采用“严禁”；

2）表示严格，在正常情况下均应这样做的：

正面词采用“应”，反面词采用“不应”或“不得”；

3）表示允许稍有选择，在条件许可时首先应这样做的：

正面词采用“宜”，反面词采用“不宜”；

4）表示有选择，在一定条件下可以这样做的用词，采用“可”。

2 条文中指明应按其他有关标准执行的写法为：“应符合……规定”或“应按……执行”。

引用标准名录

1 《城市建设档案著录规范》GB/T 50323

2 《信息与文献 档案纸 耐久性和耐用性要求》GB/T 24422

3 《信息与文献 纸张上书写、打印和复印字迹的耐久和耐用性 要求与测试方法》GB/T 32004

4 《建设电子文件与电子档案管理规范》CJJ/T 117

5 《城建档案业务管理规范》CJJ/T 158

6 《建设电子档案元数据标准》CJJ/T 187