ICS 65.040.20
CCS P85

团　　体　　标　　准

T/QGCML XXXX—XXXX

农产品质量安全采样分存装置

Agricultural product quality safety sampling and storage device

（征求意见稿）

在提交反馈意见时，请将您知道的相关专利连同支持性文件一并附上。

XXXX－XX－XX 发布　　XXXX－XX－XX 实施

全国城市工业品贸易中心联合会　　发 布

目　　次

前言 II
1　范围 1
2　规范性引用文件 1
3　术语和定义 1
4　构成及原理 1
5　要求 2
6　试验方法 3
7　检验规则 3
8　标志、包装、运输及贮存 4

前　　言

本文件按照GB/T 1.1—2020《标准化工作导则　第1部分：标准化文件的结构和起草规则》的规定起草。

请注意本文件的某些内容可能涉及专利。本文件的发布机构不承担识别专利的责任。

本文件由全国城市工业品贸易中心联合会提出并归口。

本文件起草单位：

本文件主要起草人：

农产品质量安全采样分存装置

1 范围

本文件规定了农产品质量安全采样分存装置的术语和定义、构成及原理、要求、试验方法、检验规则、标志、包装、运输及贮存。

本文件适用于农产品质量安全采样分存装置的生产及检验。

2 规范性引用文件

下列文件中的内容通过文中的规范性引用而构成本文件必不可少的条款。其中，注日期的引用文件，仅该日期对应的版本适用于本文件；不注日期的引用文件，其最新版本（包括所有的修改单）适用于本文件。

GB/T 191 包装储运图示标志
GB/T 755 旋转电机 定额和性能
GB/T 3768 声学 声压法测定噪声源声功率级和声能量级 采用反射面上方包络测量面的简易法
GB 4208 外壳防护等级（IP代码）
GB/T 6388 运输包装收发货标志
GB/T 13306 标牌
GB/T 28212 实验室玻璃仪器 冷凝管
JB/T 4127.1 机械密封 第1部分：技术条件
JB/T 7757 机械密封用O型橡胶圈
NB/T 47012 制冷装置用压力容器

3 术语和定义

下列术语和定义适用于本文件。

3.1

农产品质量安全采样分存装置 agricultural product quality safety sampling and storage device

由低温机构、固定架、固定分存管等构成的农产品质量采样分存装置，通过设置的机构，能够长时间携带存放，防止意外震动导致样本的损坏。

4 构成及原理

4.1 构成

装置构成如图1所示，主要零部件包括：

——1、盖板；
——2、便捷固定分存管：
- 201、密封盖；
- 202、橡胶层；
- 203、防摔保温外壳；
- 204、螺纹；
- 205、存放端。

——3、固定架；
——4、装置外壳；
——5、低温机构：
- 501、冷气管；

- 502、冷气输送通道；
- 503、电能端；
- 504、电能工作端；
- 505、风扇；
- 506、冷凝管；
- 507、壳体。

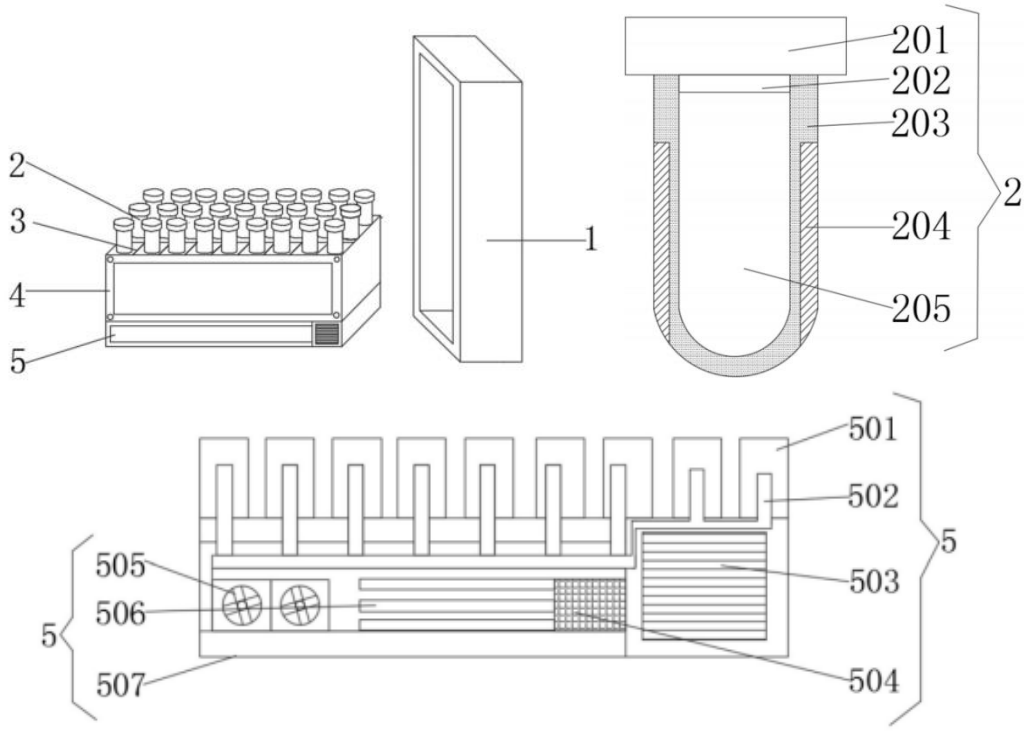

图1　装置结构图

4.2　原理

4.2.1　通过设置的便捷固定分存管，在对样本进行采集完毕时，可以将样本放置在存放端内，能够有效的将样本保存好，并且外壁设置有防摔保温外壳，能够有效的防止因意外而带来的破碎，并且通过设置的橡胶层能够有效的将密封盖与防摔保温外壳所固定住，通过在防摔保温外壳外壁设置螺纹，能够有效的与固定架间的螺纹槽所相互卡住，通过转动即可将便捷固定分存管固定在固定架上，能够有效的防止震动而导致便捷固定分存管的损坏，便于携带。

4.2.2　通过设置的低温机构，打开电能端的开关，使电能端给内部元件提供动力，通过传输线传输到电能工作端处，电能工作端工作，将电能传输到冷凝管处，冷凝管的内管两端有驳口，使较热气体或液体流经内管而冷凝，外管常在两旁有一上一下的开口，接驳运载冷却物质的塑胶管，因为水在冷凝管中会遇热而自动流往上方，达至较大的冷却功效，通过一侧的风扇吹动将冷气通过冷气输送通道内输送到冷气管中，能够有效的将采集的样本进行降温处理，防止外界过高的气温导致样本的变质，从而来提升保存的时间，带来便捷。

5　要求

5.1　一般要求

5.1.1　装置表面光洁平整，无脏污、无变形、无裂纹。

5.1.2　焊接表面不应有裂纹、气孔、弧坑和夹渣等缺陷。

5.1.3 装置应符合相应标准的设计尺寸及偏差。
5.1.4 橡胶密封圈应符合 JB/T 7757 的规定。
5.1.5 外壳防护等级应符合 GB 4208 的规定。

5.2 气密性

装置工作条件下，装置与管盖应配合适宜，具有良好的密封性。

5.3 泄漏量

应符合JB/T 4127.1的规定。

5.4 噪声

各机构应运行平稳、可靠，空运转噪声声压级不应大于85dB。

5.5 绝缘电阻

装置电机与接地之间的绝缘电阻应不小于2MΩ。

6 试验方法

6.1 外观

正常光线下，目测法检查。

6.2 尺寸偏差

采用精度不低于1mm的量具测量。

6.3 外壳

按GB 4208的规定执行。

6.4 气密性

按NB/T 47012的规定执行。

6.5 泄漏量

按JB/T 4127.1的规定执行。

6.6 噪声

按GB/T 3768的规定执行。

6.7 绝缘电阻

按GB/T 755的规定执行。

7 检验规则

7.1 检验分类

分为出厂检验和型式检验。

7.2 出厂检验

出厂检验需本厂质检部门检验，检验合格后附合格证方可出厂，检验项目符合表1规定。

表1　检验项目

项目	出厂检验	型式检验
外观	√	√
尺寸偏差	√	√
气密性	√	√
泄漏量	√	√
噪声	-	√
绝缘电阻	√	√
“√”为必检项目，“-”为不检项目		

7.3　型式检验

7.3.1　常规情况下型式检验一般一年一次，型式检验项目符合表 1 内容。

7.3.2　有下列情况之一时，也应进行型式检验：

a)　新产品或老产品转厂生产时；
b)　正式生产的产品在结构、材料、工艺有较大改变，可能影响产品性能时；
c)　产品停产 1 年以上，重新恢复生产时；
d)　出厂检验结果与上次型式检验有较大差异时；
e)　国家有关部门提出进行型式检验的要求时。

7.4　判定规则

7.4.1　出厂检验

检验项目全部符合本文件要求时出产检验判为合格，有一项不符合的则判为不合格。

7.4.2　型式检验

型式检验项目符合本文件规定时则判定该产品合格，若有不符合规定的则判为型式检验不合格。

8　标志、包装、运输及贮存

8.1　标志

标牌应符合GB/T 13306的规定，标牌字迹应清晰、耐久，内容包括：

——产品名称和数量；
——生产日期、批号及使用期限或有效期；
——规格尺寸；
——采样时间；
——贮存条件。

8.2　包装

产品的包装贮存图示标志和运输包装收发标志应按GB/T 191和GB/T 6388执行。

8.3　运输及贮存

产品在运输、装卸过程中应轻装轻卸，不应随意抛掷，注意防水防潮；贮存时需放置在干燥、通风，无阳光直射、无污染的环境中。